Serie TA 80

Tappi di carico e filtri aria in acciaio per portate inferiori a 550 l/min

TA 80 INFORMAZIONI GENERALI

Caratteristiche tecniche

Tappi di Carico e Filtrazione Aria

Tappi di carico e filtri aria in acciaio
Portate inferiori a 550 l/min

TA80 è una gamma di filtri aria metallici compatti e tappi di carico per la protezione del serbatoio contro la contaminazione solida contenuta nell'aria e il riempimento del fluido negli impianti durante le procedure di messa in servizio e manutenzione.
Sono montati direttamente sul serbatoio. Il design robusto consente l'utilizzo di questi filtri in qualsiasi applicazione pesante.

Caratteristiche disponibili:
- Attacchi filettati maschi fino a 3/4" e connessione flangiata a baionetta, per una portata massima di 550 l/min
- Filtrazione a cellulosa fine, per ottenere un buon livello di pulizia nel serbatoio
- Valvola di pressurizzazione con taratura diversa, per garantire una pressione positiva nel serbatoio in qualsiasi applicazione con serbatoi in metallo o plastica
- Piastrina per lucchetto di chiusura, per fissare il filtro aria al serbatoio
- Cestello di riempimento, per trattenere la contaminazione grossolana contenuta nel fluido e per diffondere il flusso del fluido nel serbatoio

Applicazioni tipiche:
- Sistemi idraulici
- Macchine mobili
- Attrezzature industriali

Portata Δp 0.02 bar

	Portate [l/min]	
Filtrazione	03	10
TA80	450	550

Materiali
- Coperchio: Acciaio cromato
- Elemento filtrante: Carta impregnata in resina, poliuretano
- Valvola di pressurizzazione: Poliammide (corpi), acciaio galvanizzato (testata - disco), acciaio (molla), NBR (guarnizioni)
- Flangia e funzione antispruzzi: Acciaio galvanizzato
- Guarnizione: NBR
- Viti, flangia: Acciaio galvanizzato
- Catena, anello: Ottone
- Cestello (solo TA80B): Acciaio galvanizzato

Temperatura
Da -25°C a +100°C

Peso
L 80 mm 0.33 kg
L 100 mm 0.35 kg

Codici di ordinazione

TAPPO DI CARICO / FILTRO ARIA COMPLETO

Esempio 1:	TA80	B	03	A	0	L	1	P01
Esempio 2:	TA80	G	10	A	2			P01

Serie
TA80

Connessione

B	Flangia avvitata con montaggio a baionetta	**G**	G 3/4"
D	Flangia a saldare con montaggio a baionetta	**N**	3/4" NPT

Filtrazione		Connessione: B	D	G	N
00 Senza filtro (tappo di carico chiuso)		•	•		
03 Carta impregnata in resina	3 µm	•	•	•	•
10 Poliuretano	10 µm	•	•	•	•

Guarnizione
A NBR

Valvola	Filtrazione: 00	03	10
0 Senza valvola	•	•	•
1 Valvola di pressurizzazione a 0.3 bar		•	•
2 Valvola di pressurizzazione a 0.7 bar		•	•
9 Con funzione frangiflusso		•	•

Versione	Connessione: B	D	G	N
0 Standard	•	•		
L Con piastrina per lucchetto di chiusura	•			

Cestello	Connessione: B	D	G	N
0 Senza cestello	•	•		
1 Con cestello 80 mm	•			
3 Con cestello 100 mm		•		

Esecuzione

P01	MP Filtri standard
Pxx	Personalizzata

TA80

Flangia avvitata

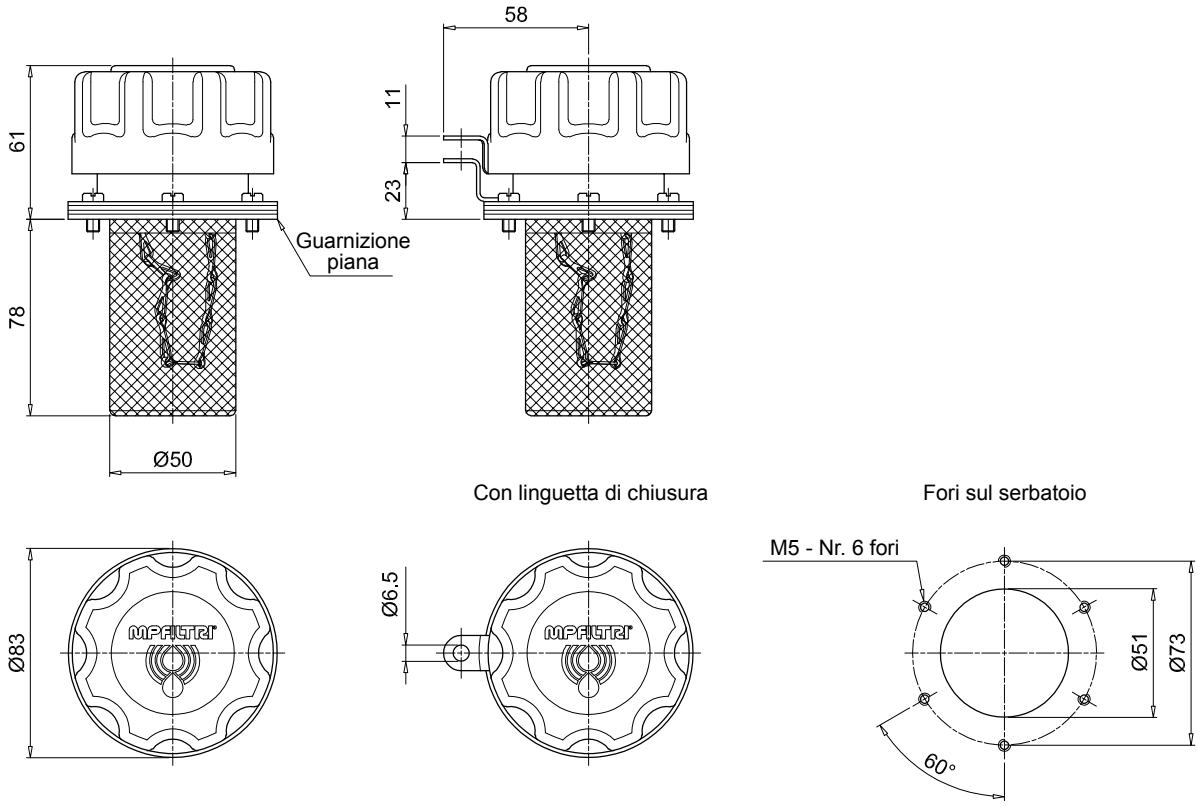

TA80
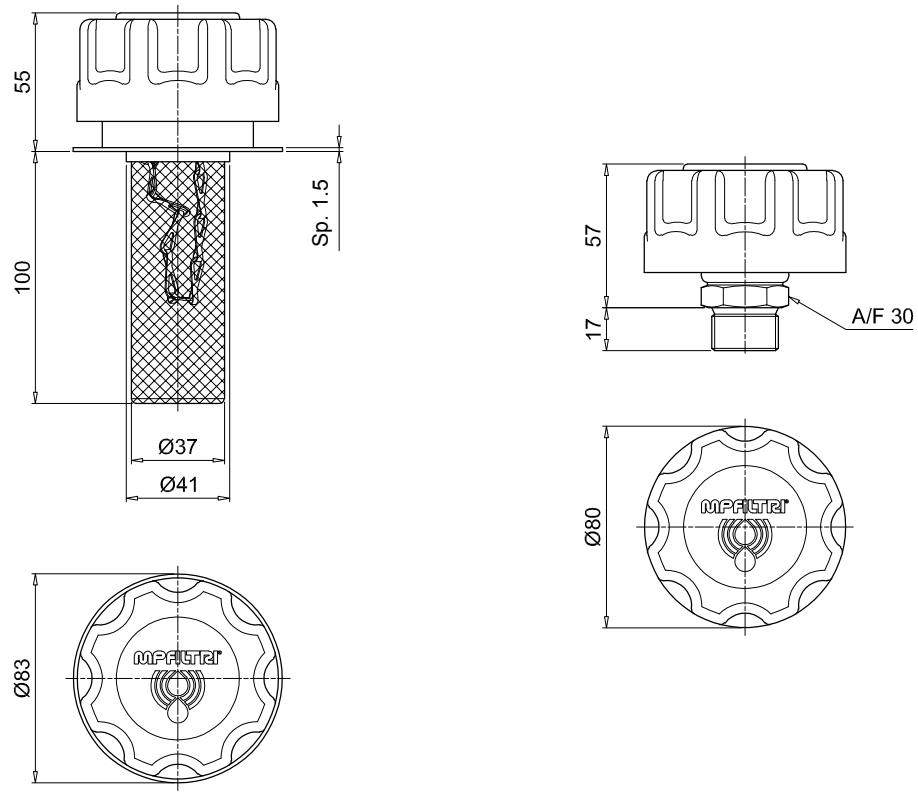
Flangia a saldare
Attacco filettato