FLUIDI PULITI PER UN'ENERGIA PULITA

MP Filtri
Fornitore di componenti per la **filtrazione** delle **centraline oleodinamiche** e dei sistemi di **lubrificazione** nelle **turbine eoliche**

MP FILTRI®

Fornitore di componenti per la **filtrazione** delle **centraline oleodinamiche** e **dei sistemi di lubrificazione** nelle **turbine eoliche**

Certificazione secondo ISO 9001 - Magazzini, supporto commerciale e logistica a livello globale

FILTRAZIONE DEI FLUIDI NEI SISTEMI OLEODINAMICI

FILTRAZIONE DEI FLUIDI PER LA LUBRIFICAZIONE NEI SISTEMI DI TRASMISSIONE AD INGRANAGGI

DISPOSITIVI DI MONITORAGGIO DELLA CONTAMINAZIONE DEI FLUIDI

Filtrazione dell'olio di lubrificazione nella trasmissione ad ingranaggi

Fornitore di componenti originali per la filtrazione

dell'olio di lubrificazione nella trasmissione ad ingranaggi e dei cuscinetti realizzati dai fornitori di aziende leader nel campo dell'energia eolica

Elementi filtranti di ricambio

che montano direttamente all'interno del corpo filtro dei marchi più diffusi

Filtrazione Dual-Stage

- Prefiltrazione con rete metallica, filtrazione con rete in fibra di vetro
- Protezione bypass mediante il prefiltro

Tappi di Carico e Filtrazione Aria

SAW 115 Filtro sfiato aria essiccante per controllo umidità

Tecnologia di misurazione ad alta precisione

Analisi della contaminazione dei fluidi

LPA3 Unità portatile di misurazione della contaminazione, ad alta precisione, utilizzabile nei laboratori e sul campo
ICM 2.0 & **ICM 4.0 WiFi** Unità di misurazione in linea per il monitoraggio continuo della contaminazione dei fluidi

Caratteristiche

- Dispositivi facili da gestire, autonomi o integrati nel sistema di controllo
- Visualizzazione immediata della contaminazione secondo gli standard ISO/NAS
- Archiviazione dei dati nella memoria interna per un'analisi delle prestazioni a lungo termine
- Schede e dispositivi di comunicazione dati in opzione per consentirne l'elaborazione dai più comuni sistemi presenti oggi sul mercato
- Per fluidi oleodinamici, lubrificanti e di altro tipo

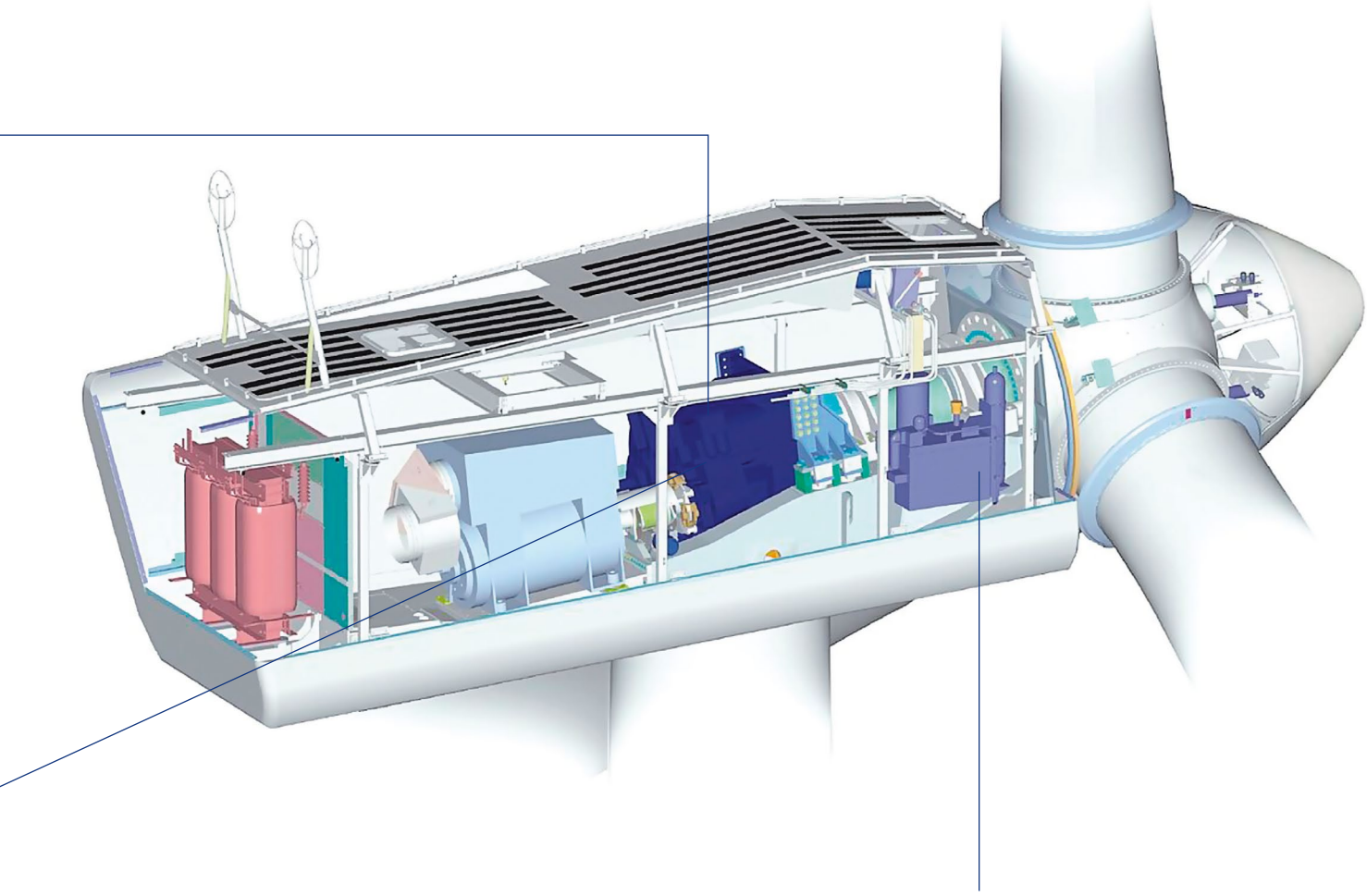

© Foto: BWE Bundesverband WindEnergie

Filtrazione nei circuiti oleodinamici di controllo

Fornitore di componenti originali per la filtrazione

dei gruppi oleodinamici realizzati per costruttori leader nel campo dell'energia eolica

Elementi filtranti di ricambio

per i filtri delle linee in mandata e di ritorno nei sistemi oleodinamici e nelle centrali idrauliche

- Alta capacità di contenimento dei contaminanti
- Lunga durata
- Percentuale di filtrazione delle particelle superiore al 99,9 % / $\beta > 1000$
- Elevata affidabilità di servizio e prestazioni di filtrazione garantite in applicazioni di lunga durata e in condizioni operative critiche

Elementi filtranti alternativi a quelli di altri marchi	
MAHLE - Cartuccia Spin-On PX37-13-2-smx10 (vecchio tipo: HC 35)	**MP FILTRI - Cartuccia Spin-On** CSP40060A10A
MAHLE - Elemento filtrante DIN PI 23100 RN smx10	**MP FILTRI - Elemento filtrante DIN** CU900A10ANP01

Elementi filtranti speciali (Dual-Stage)	
MAHLE - Elemento filtrante H 1300 RN2 010 /Sonder WK H 2600 RN2 010 /Sonder WK	**MP FILTRI - Elemento filtrante** DK320DSA10ANDP01 DK340DSA10ANDP01
HYDAC - Elemento filtrante 1300 R 010 BN4HC/-B4-KE50 2600 R 010 BN4HC/-B4-KE50	**MP FILTRI - Elemento filtrante** DK320DSA10ANDP01 DK340DSA10ANDP01
PALL - Elemento filtrante HC8300FKS39H-YC11	**MP FILTRI - Elemento filtrante** PL0103DSA10ANDP01
ARGO - Elemento filtrante K3.1449-66 K3.1493-66	**MP FILTRI - Elemento filtrante** DK320DSA10ANDP01 DK340DSA10ANDP01
BOSCH REXROTH - Elemento filtrante 65.1300.PWR10/G40-000-B4-M 65.2600.PWR10/G40-000-B4-M	**MP FILTRI - Elemento filtrante** DK320DSA10ANDP01 DK340DSA10ANDP01

Prestazioni di filtrazione certificate

DA PROVE DI LABORATORIO

PRESTAZIONI DI FILTRAZIONE GARANTITE IN BASE AGLI STANDARD ISO

ISO 2941	Test di collasso / Test di scoppio
ISO 2942	Verifica dell'integrità di fabbricazione dell'elemento filtrante e determinazione del “punto di prima bolla”
ISO 2943	Verifica della compatibilità con il fluido
ISO 3723	Metodo di prova del carico finale dell'elemento filtrante
ISO 3724	Prova di fatica con flusso contaminato da particolato
ISO 3968	Valutazione della perdita di carico rispetto alla portata
ISO 16889	Test multi-pass per la valutazione delle prestazioni di filtrazione

WORLDWIDE NETWORK

HEADQUARTERS

10 FILIALI

PIÙ DI 100 DISTRIBUTORI

Germania
Francia
USA
Russia
Cina
Regno Unito
India
Canada
Singapore
Emirati Arabi Uniti

PASSION TO PERFORM

CMP3AIT001D
07/2022