POWER TRANSMISSION
PRODUCTS

GIUNTI

PASSION TO PERFORM

MPFILTRI®

UNA REALTÀ LEADER A LIVELLO MONDIALE NELLA FILTRAZIONE PER L'OLEODINAMICA

La nostra storia ha inizio nel 1964, quando Bruno Pasotto decise di esaudire una richiesta del mercato ancora in parte da esplorare: studiare, progettare, sviluppare, produrre e commercializzare una vasta gamma di filtri per gli azionamenti oleodinamici, con un'offerta in grado di soddisfare le esigenze dei costruttori in ogni settore.
La qualità dei nostri prodotti, la concorrenzialità rispetto ai grandi costruttori internazionali, la costante ricerca, la progettazione e lo sviluppo, ci hanno consacrato come una realtà leader a livello mondiale nel campo della filtrazione oleodinamica.
Con i nostri cinquant'anni di presenza sul mercato, abbiamo realmente caratterizzato il nostro settore e oggi siamo un gruppo in grado di controllare l'intera filiera produttiva, proponendoci come una struttura capace di monitorare tutti i processi di fabbricazione, per garantire un elevato standard qualitativo e per rispondere alle mutevoli richieste del mercato e della clientela.

LEADER DI SETTORE

Attraverso sapienti interazioni tra tecnologia avanzata e artigianalità, **personalizziamo il prodotto in base alle specifiche richieste del mercato**, puntando su innovazione e qualità, e seguendone passo per passo l'iter di realizzazione, sia per il prodotto standard che per il prodotto speciale, nel pieno rispetto delle attese della clientela.

La nostra mentalità customer oriented, in grado di soddisfare qualsiasi richiesta del cliente con **prodotti personalizzati** e **in tempi rapidi**, ci rende un'**azienda dinamica e flessibile**. La possibilità di poter costantemente monitorare e controllare l'intero processo produttivo è una condizione essenziale per garantire la qualità del prodotto.

PRESENZA **MONDIALE**

Grazie alle nostre sedi estere, siamo in grado di offrire una gamma di prodotti diversificata che ci permette di fronteggiare l'agguerrita concorrenza internazionale e di rimanere stabilmente presente a livello locale.

Il Gruppo vanta **10 filiali commerciali**

TECNOLOGIA

La **tensione continua verso l'eccellenza nella qualità e nell'innovazione tecnologica** ci consente di offrire il top delle soluzioni e dei servizi per applicazioni in svariati campi: industriale, banchi prova, lubrificazione, ingegneria pesante, energie rinnovabili, sport motoristici, ingegneria navale, ingegneria offshore, sistemi per aeronautica, tecnologie emergenti, mercato mobile (trattori, escavatori, pompe a calcestruzzo, piattaforme).

E PRODUZIONE

Il nostro elevato know-how tecnologico ci consente di fare affidamento interamente sulle nostre risorse interne e di non usufruire di fornitori esterni. Grazie a questo siamo in grado di soddisfare il crescente numero di richieste della clientela, con un parco macchine costantemente aggiornato, che vanta **isole robotizzate capaci di produrre ininterrottamente su tre turni di lavoro.**

FILTRI IN ASPIRAZIONE

Portate
fino a 875 l/min

Montaggio:
- Immerso
- Esterno in Linea
- A serbatoio sopra battente
- A serbatoio sotto battente

FILTRI SUL RITORNO

Portate
fino a 3000 l/min

Pressione
fino a 20 bar

Montaggio:
- Esterno in Linea
- A serbatoio
- In esecuzione semplice e doppia

FILTRI RITORNO/ ASPIRAZIONE

Portate
fino a 300 l/min

Pressione
fino a 80 bar

Montaggio:
- Esterno in Linea
- A serbatoio

FILTRI SPIN-ON

Portate
fino a 365 l/min

Pressione
fino a 35 bar

Montaggio:
- Esterno in Linea
- A serbatoio

FILTRI IN BASSA & MEDIA PRESSIONE

Portate
fino a 3000 l/min

Pressione
fino a 80 bar

Montaggio:
- In Linea
- Su collettori in parallelo
- In esecuzione semplice e doppia

FILTRI IN ALTA PRESSIONE

Portate
fino a 750 l/min

Pressione da 110 bar
fino a 560 bar

Montaggio:
- In Linea
- A piastra
- In esecuzione semplice e doppia

GAMMA **PRODOTTI**

MP Filtri è in grado di realizzare una gamma di prodotti vasta e trasversale che si rivolge al mercato globale, perché adatta per tutti i settori industriali ove vengano utilizzati azionamenti oleodinamici.

Comprende filtri (aspirazione, ritorno, ritorno/aspirazione, spin-on, pressione in acciaio e in acciaio inossidabile) e componenti strutturali (lanterne pompa/motore, giunti di trasmissione, anelli ammortizzanti, piedi di montaggio, serbatoi in alluminio, portelle d'ispezione).

Nel campo del monitoraggio dei livelli di contaminazione e delle condizioni dei fluidi, siamo in grado di fornire le competenze e le risposte richieste per un settore idraulico in rapida e costante evoluzione.

Le unità mobili di filtrazione e l'ampia gamma degli accessori, ci consentono di offrire un servizio completo per i circuiti oleodinamici.

FILTRI INOX IN ALTA PRESSIONE

Portate
fino a 150 l/min

Pressione da 320 bar
fino a 1000 bar

Montaggio:
- In Linea
- A piastra
- In esecuzione semplice e doppia

PRODOTTI PER IL MONITORAGGIO DELLA CONTAMINAZIONE

- Contatori di particelle off-line e in-line
- Prodotti per il campionamento in bottiglia (off-line)
- Calibrati secondo gli standard ISO
- Compatibilità con un'ampia gamma di fluidi e con vari tipi di protocollo di comunicazione

UNITÁ MOBILI DI FILTRAZIONE

Portate da 15 l/min
fino a 200 l/min

PRODOTTI POWER TRANSMISSION

- Lanterne in alluminio per motori elettrici IEC da 0.12 kW a 400 kW
- Giunti in alluminio Giunti in ghisa - acciaio
- Anelli ammortizzanti
- Piedi di montaggio
- Serbatoi in alluminio
- Portelle di ispezione

TANK ACCESSORIES

- Tappi di carico olio e filtrazione aria
- Indicatori di livello ottici ed elettrici
- Selettori per manometro
- Staffe di fissaggio tubazioni
- Manometri

PRODOTTI **POWER TRANSMISSION**

INDICE

1 pag.		INTRODUZIONE
1	AZIENDA	
6	PROGRAMMA DI PRODUZIONE	
10	DIMENSIONAMENTO DI LANTERNE E GIUNTI	
12	SOFTWARE DI SELEZIONE	

14 pag.		GIUNTI
16		Informazioni generali
21	SGEG - SGEA - SGES - SGEK - EGE	Semigiunti elastici in alluminio, ghisa e acciaio
39	AKG	Gamma per motori elettrici IEC da grandezza 63 a 225
47	SGDR - EGR	Giunti a denti bombati in acciaio

52 pag.		LANTERNE
54		Informazioni generali
59	LMG	Lanterne con flangia rettangolare
71	LMC - LDC	Lanterne per pompe a pistoni, a palette e a vite
79	LMS - LDS	Lanterne silenziate
87	MULTI-COMPONENTS	Lanterne modulari - Multi-components 2 - 3

108 pag.		ACCESSORI
110	ANM A	Anelli antivibranti
112	PDM A	Piedi di montaggio
113	MPDR PDMA - MPDR	Barre antivibranti
114	OB	Portelle di ispezione
119	SE10	Serbatoi in alluminio

DIMENSIONAMENTO DI LANTERNE E GIUNTI

GUIDA PER LA CORRETTA SELEZIONE DI LANTERNA E GIUNTO

DATI

- Potenza / Grandezza motore elettrico
- Marca e Modello pompa oleodinamica

VERIFICARE:

1 - Dimensioni albero e flangia motore (vedi scheda tecnica motore elettrico)
2 - Verificare dimensioni albero e flangia pompa (vedi scheda tecnica pompa)

Esempio:
- Motore elettrico 2.2 kW - grandezza 100-112
- Pompa Atos codice PFE31 - Albero 1

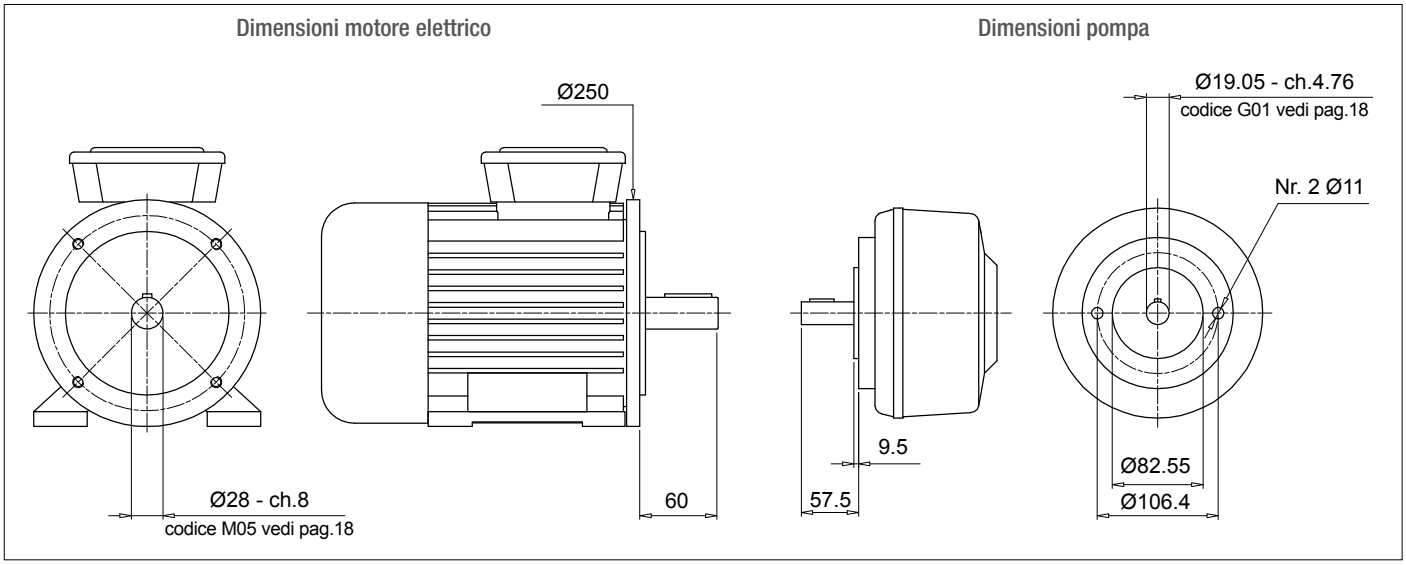

Calcolo altezza teorica lanterna

- H = 60 + 18 + 57.5 = 135.5 mm (18 = inserto elastico - vedi pag. 31)

- Scelta del tipo di lanterna (LMC - LMS):
  Per lanterna monoblocco LMC/LDC vedi pagine 71 ÷ 77
  Per lanterna silenziata LMS/LDS vedi pagine 79 ÷ 85
  Per lanterna Multi-components 2-3 vedi pagine 87 ÷ 107

N.B.
L'altezza della lanterna deve essere ≥ dell'altezza teorica calcolata (135.5 mm)

Caso A
Soluzione con lanterna monoblocco serie **LMC/LDC**

Pagine 71 ÷ 77 per motore grandezza 100-112 - LMC250

Lanterna LMC 250 con altezza ≥ 135.5 - LMC250AFSQ

Il codice della lanterna va completato con il codice di foratura pompa (vedi pagine 56-57).
Nel caso dell'esempio:
Centraggio 82.55 - PCD 106.4 - Nr.2 fori M10 - Codice foratura pompa 060

Codice definitivo lanterna **LMC250AFSQ060**

Caso B
Soluzione con lanterna monoblocco serie **LMS/LDS**

Pagine 79 ÷ 85 per motore grandezza 100-112 - LMS250

Lanterna LMS 250 con altezza ≥ 135.5 - LMS250AFSA

Il codice della lanterna va completato con il codice di foratura pompa (vedi pagine 56-57).
Nel caso dell'esempio:
Centraggio 82.55 - PCD 106.4 - Nr.2 fori M10 - Codice foratura pompa 060

Codice definitivo lanterna **LMS250AFSA060**

Scelta del giunto

Semigiunto lato motore (vedi pag. 26)
Per motore grandezza 100/112, semigiunto **SGEA21M05060FG**

Inserto elastico (vedi pag. 31)
Per SGEA21, EGE2 - EGE2RR
(scegliere il materiale dell'inserto in base al tipo di applicazione, liquido utilizzato, temperatura, ciclo macchina, ecc.)

Semigiunto lato pompa
Identificare il codice di foratura - vedi pagine 18-19 per albero 19.05 - ch. 4.76 - codice: **G01**

Lunghezza semigiunto = Lunghezza lanterna - Spessore inserto - Spessore centraggio
LMC = 138 mm - 60 - 18 - 9.5 = 50.5 mm
LMS = 148 mm - 60 - 18 - 9.5 = 60.5 mm

LMC - Scegliere la lunghezza del semigiunto a pagina 26 ≤ 50.5 mm.
LMS - Scegliere la lunghezza del semigiunto a pagina 26 ≤ 60.5 mm.
LMC - Lunghezza disponibile per SGEA21 = 50 mm
LMS - Lunghezza disponibile per SGEA21 = 60 mm
Semigiunto per LMC: **SGEA21G01050FG**
Semigiunto per LMS: **SGEA21G01050FG**

SOFTWARE PER IL CALCOLO AUTOMATICO

disponibile sul sito www.mpfiltri.com

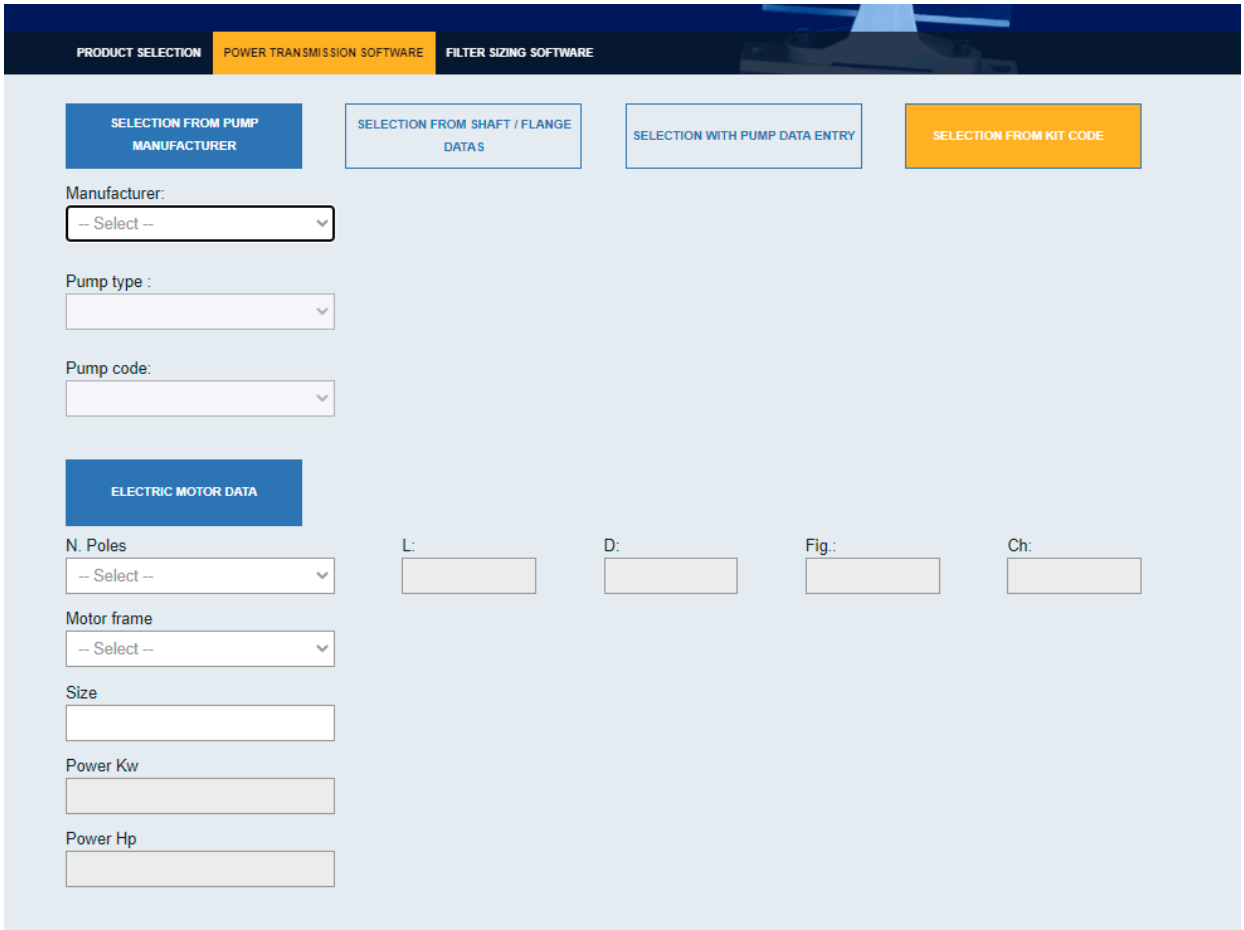

N.B. In caso di utilizzo di pompe multiple montate in orizzontale, è consigliabile utilizzare un supporto opportunamente dimensionato e posizionato in base alle dimensioni e al peso delle pompe.

Step (1) Selezionare “POWER TRANSMISSION SOFTWARE”, dopo aver effettuato il login

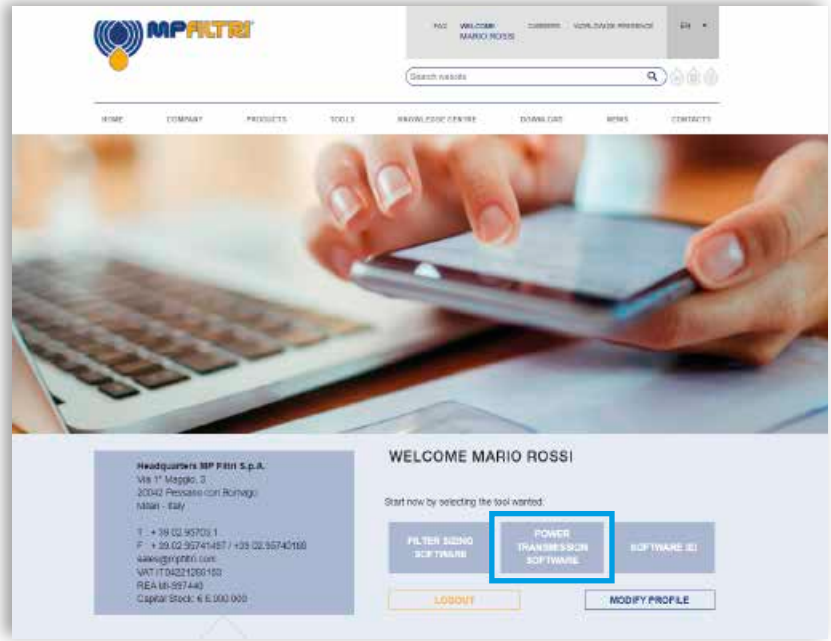

Step (2) Selezionare Costruttore: selezionare “Famiglia” e “Codice pompa”

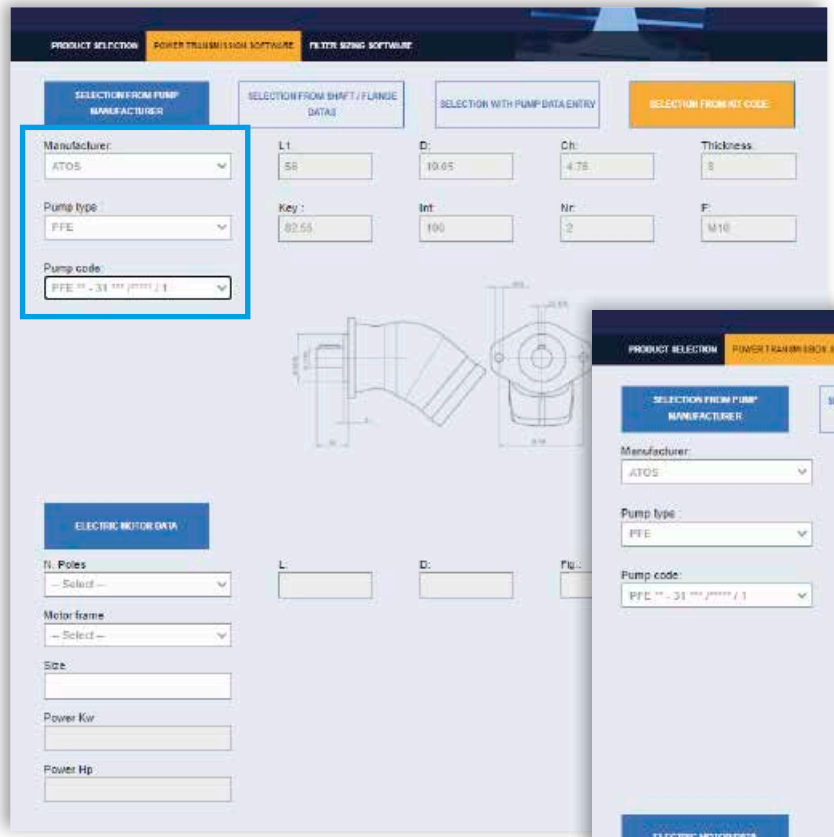

Step (3) Selezionare il numero dei poli del “Motore Elettrico”: selezionare “Forma Costruttiva” e “Grandezza motore elettrico”

Step 4 Scegliere tipo di inserto ed eventuali opzioni per lanterne e accessori per il montaggio: cliccare su “CALCOLA”

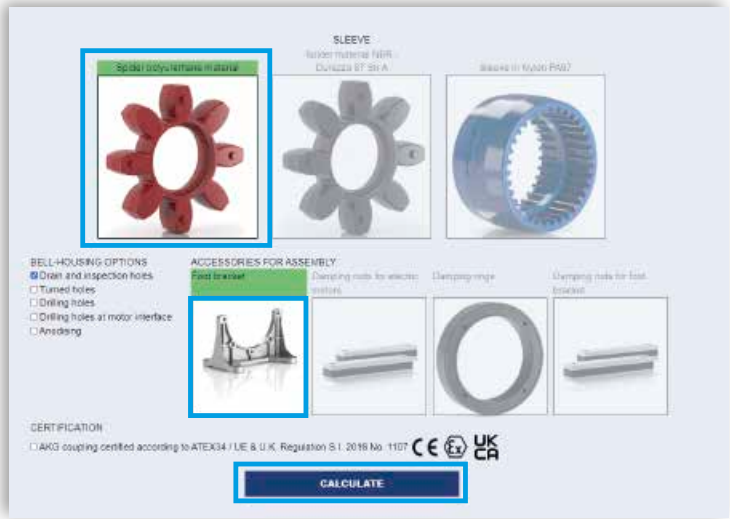

Step 5 Selezionare l’opzione desiderata per scaricare il report

Step 6 Download PDF

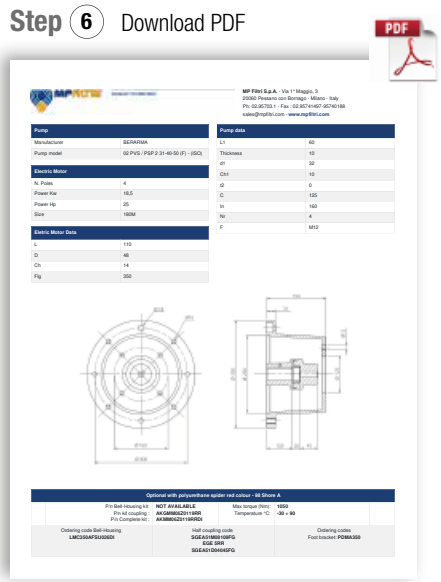

Non riesci a trovare la pompa nel sistema?

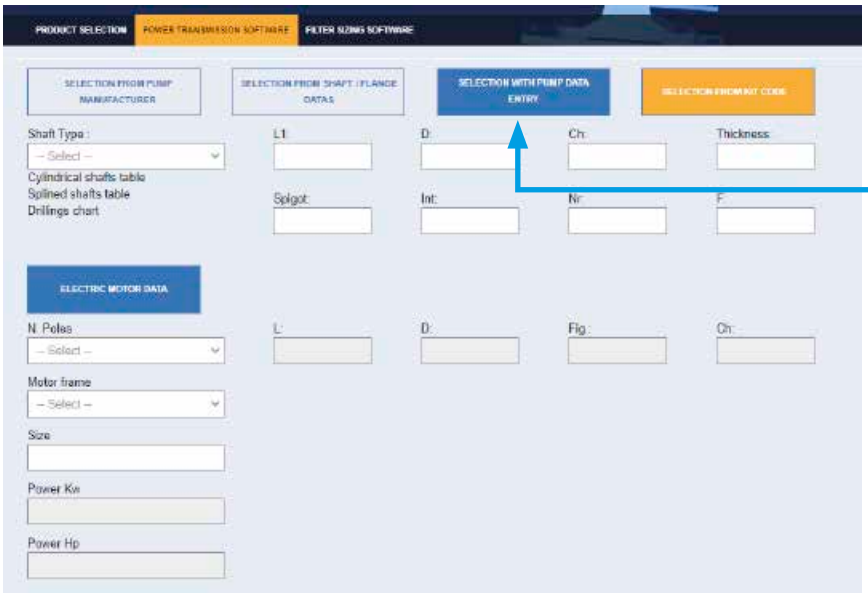

NEW FEATURE!!

Inserisci le dimensioni della pompa selezionando “SELEZIONE CON INSERIMENTO DATI POMPA” e segui le istruzioni per ottenere i codici dei componenti.

I giunti sono elementi utilizzati per trasmettere la potenza da un motore elettrico ad una pompa idraulica.

Grazie alla loro struttura, sono in grado di compensare disallineamenti angolari e radiali tra motore e pompa, e ad attenuare la rumorosità generata dal gruppo motopompa.

I giunti sono disponibili in alluminio, ghisa e acciaio, ed un'ampia serie di ruote elastiche; sono disponibili per motori elettrici da taglia 63 (0.15 kW) fino a taglia 400 (400 kw).

Foro grano su tutti i mozzi.
I giunti in ghisa serie SGEG sono disponibili con grano di fissaggio montato.
I giunti in acciaio serie SGES e SGDR sono disponibili con grano di fissaggio montato.

Direttiva ATEX 2014/34/UE e regolamento del Regno Unito S.I. 2016 No. 1107 (come modificata): i giunti sono idonei per l'utilizzo in zone potenzialmente esplosive, certificati secondo normativa ATEX 2014/34/UE e regolamento del Regno Unito S.I. 2016 No. 1107 (come modificata) Categoria 2G - Aree 1 e 2. Altre informazioni disponibili sul sito "www.mpfltri.com".

I semigiunti serie SGE* sono conformi alla normativa DIN 740/2.**
La coppia massima da trasmettere è sempre inferiore alla massima coppia che il giunto può trasmettere.

Giunti

INFORMAZIONI GENERALI	pag.	16
SGEG - SGEA - SGES - SGEK - EGE		21
AKG		39
SGDR - EGR		47

INFORMAZIONI GENERALI

I giunti MP Filtri della serie SGE*** permettono una trasmissione sicura del moto tra motore elettrico e lato condotto; sono in grado di assorbire colpi e vibrazioni, oltre a compensare disallineamenti radiali, angolari e assiali.

Il montaggio del giunto può essere orizzontale/verticale, sopporta le vibrazioni e le inversioni di carico.

Tutti i giunti sono estrapolati dal software di calcolo che si trova on-line, con lunghezze uguali agli alberi sui quali devono essere montati e sono tutti provvisti di foro grano per il fissaggio posizionato in corrispondenza della chiavetta.

Sono previste esecuzioni di fori cilindrici secondo unificazione metrica e imperiale oltre a tutti i profili scanalati secondo normative DIN, ISO e SAE.

Scostamenti radiali, angolari e assiali ammissibili

Max. disallineamento radiale ammissibile

Semigiunto	R [mm]
SGE * 01	0.5
SGE * 21	1.0
SGE * 31	1.0
SGE * 40	1.0
SGE * 51	1.5
SGE * 60	1.5
SGE * 80	2.0
SGE * 90	2.0

Max. disallineamento angolare ammissibile

Semigiunto	ß [°]
SGE * 01	1.5°
SGE * 21	
SGE * 31	
SGE * 40	
SGE * 51	
SGE * 60	
SGE * 80	
SGE * 90	

Max. disallineamento assiale ammissibile

Semigiunto	A [mm]
SGE * 01	2.0
SGE * 21	2.5
SGE * 31	3.0
SGE * 40	3.5
SGE * 51	3.5
SGE * 60	3.5
SGE * 80	4.0
SGE * 90	5.0

Direttiva ATEX 2014/34/UE e regolamento del Regno Unito S.I. 2016 No. 1107 (come modificata)

I giunti sono idonei per l'utilizzo in zone potenzialmente esplosive, certificati secondo normativa ATEX 2014/34/UE e regolamento del Regno Unito S.I. 2016 No. 1107 (come modificata) - Categoria 2G - Aree 1 e 2.
Per ulteriori informazioni utilizzare il manuale d'uso e manutenzione disponibile sul sito "www.mpfiltri.com".

Giunti di trasmissione MP Filtri progettati con:

CAD 3D

FEM

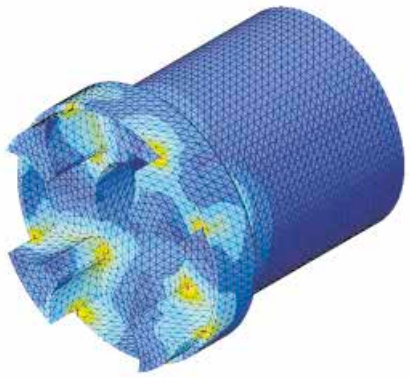

Disegni 3D disponibili sul sito www.mpfiltri.com.

Esempi verifica del giunto

Coppia trasmessa dal motore elettrico:

Mt: 9560 x kW / nr. giri / min = Nm
Me > Mt x S = Nm
Dove:
Mt: Coppia trasmessa dal motore elettrico
Me: Coppia trasmessa dal giunto
kW: Potenza del motore elettrico
Nr.giri/min: Numero di giri del motore
S: Coefficiente di sicurezza

Tabella 1

Piccole pompe, con funzionamento uniforme e basse pressioni di lavoro Es. Macchine utensili con moto di lavoro rotatorio - 5/8 manovre ora	**1.3**
Piccole pompe, con funzionamento uniforme e alte pressioni di lavoro Es. Dispositivi di sollevamento - 120 - 150 manovre ora	**1.5**
Pompe funzionamento non uniforme Es. Dispositivi di sollevamento - 280 - 300 manovre ora	**1.7**

Esempio
Motore elettronico 4 kW - 4 poli
Pompa con funzionamento uniforme
e bassa pressione di lavoro:
Mt: 9560 x 4 / 1500 = 25.45 Nm
Me > 25.49 x 1.3 = 33 Nm

Il semigiunto SGEA21 rispetta la condizione di cui sopra.

Nella tabella dei semigiunti lato motore, scegliere il semigiunto della grandezza calcolata.
N.B. Nella scelta del giunto tenere presente che per le pompe con albero scanalato è necessario utilizzare solo ed esclusivamente giunti in ghisa serie SGEG.

A seconda del tipo di montaggio e di applicazione da realizzare, dimensionare il giunto secondo le formule ed utilizzando le tabelle seguenti:

Tabella 2

Tipo semigiunto		Diametro esterno [mm]	Coppia nominale Me - Nm	Coppia nominale Me - Nm	
	ROTAFIT				
SGEA01	**SGEK01**	43	15	20	
SGEA21	**SGEK21**	68	160	190	
SGEA31	**SGEK31**	75	340	380	
SGEA51	**SGEK51**	109.5	550	620	**ALLUMINIO**
SGEG01		40	20	30	
SGEG30		80	400	450	
SGEG40	**SGEK40**	95	550	620	
SGEG60	**SGEK60**	120	760	850	
SGEG80	**SGEK80**	160	2200	2500	
SGEG90		200	5500	6100	**GHISA**
SGES40		95	550	620	
SGES60		120	760	850	
SGES80		180	2200	2500	**ACCIAIO**

I dati relativi a coppia nominale e coppia massima, sono riferiti a giunti montati con ruote elastiche standard serie **EGE**** (vedi pag. 31).
Per trasmissioni di coppie superiori utilizzare inserti elastici serie **EGE**RR** (vedi pag. 31).

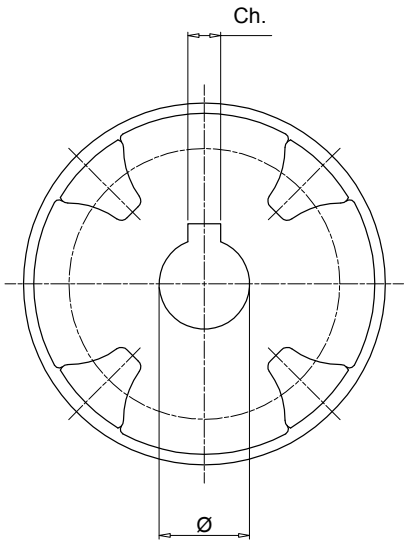

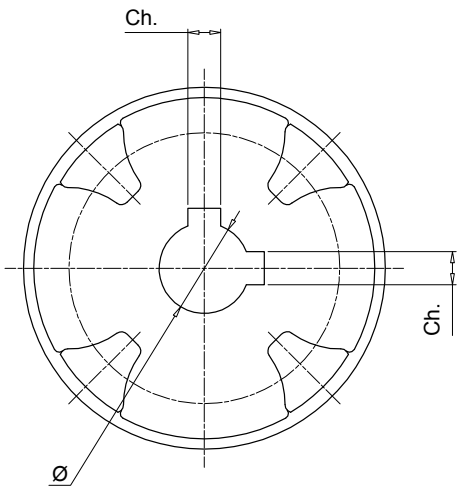

VERSIONE DOPPIA CHIAVETTA

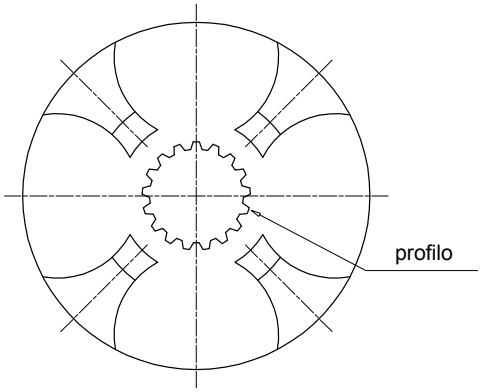

Albero cilindrico - dimensioni metriche

Ø [mm]	Ch. [mm]	Codice
12	4	**C00**
15	5	**C01**
16	4	**C02**
16	5	**C03**
17	5	**C04**
18	6	**C05**
20	5	**C06**
19	5	**C07**
30	10	**C08**
20	6	**C09**
16	5	**C10**
15	4	**C11**
22	6	**D00**
24	6	**D01**
25	8	**D02**
30	8	**D03**
32	10	**D04**
35	10	**D05**
40	12	**D06**
45	14	**D07**
50	14	**D08**
70	20	**D09**
22	8	**D10**
52	16	**D20**
8	3	**E00**
10	3	**E01**
22	5	**E02**
32	8	**E03**
35	8	**E04**
82	22	**E05**
25	7	**E06**
63	18	**E07**
9	3	**M00**
11	4	**M01**
14	5	**M02**
19	6	**M03**
24	8	**M04**
28	8	**M05**
38	10	**M06**
42	12	**M07**
48	14	**M08**
55	16	**M09**
60	18	**M10**
65	18	**M11**
75	20	**M12**
80	22	**M13**
90	25	**M14**
95	25	**M15**
100	28	**M16**
110	28	**M17**
85	22	**M18**

Albero cilindrico - dimensioni imperiali

Ø		Ch.		Codice
[inch]	[mm]	[inch]	[mm]	
7/16”	11.11	1/8”	3.18	**G00**
3/4”	19.05	3/16”	4.76	**G01**
7/8”	22.22	3/16”	4.76	**G02**
7/8”	22.22	1/4”	6.35	**G03**
1”	25.4	3/16”	4.76	**G04**
1”	25.40	1/4”	6.35	**G05**
1 1/4”	31.75	1/4”	6.35	**G06**
1 1/4”	31.75	5/16”	7.94	**G07**
1 3/8”	34.94	5/16”	7.94	**G08**
1 1/2”	38.1	3/8”	9.52	**G09**
1 5/8”	41.27	3/8”	9.52	**H00**
1 3/4”	44.45	7/16”	11.11	**H01**
2”	50.8	1/2”	12.7	**H02**
2 11/32”	53.94	1/2”	12.7	**H03**
3/4”	19.02	1/8”	3.17	**H04**
1”	25.4	3/16”	4.76	**H05**
5/8”	15.87	3/16”	4.76	**H06**
17/32”	13.45	1/8”	3.18	**H07**
11/16”	17.46	3/16”	4.76	**H08**
1/2”	12.7	1/8”	3.18	**H09**
5/8”	15.87	5/32”	3.97	**L00**
7/8”	22.22	5/32”	4	**L01**
11/8”	28.58	1/4”	6.35	**L02**
3/4”	19.05	1/4”	6.35	**L03**
1 7/8”	47.63	1/2”	12.7	**L04**
3 3/8”	85.73	7/8”	22.23	**L05**
2 3/8”	60.33	5/8”	15.88	**L06**
2 3/8”	60.33	1/2”	12.7	**L07**
2 7/8”	73.03	3/4”	19.05	**L08**
3 5/8”	92.07	7/8”	22.22	**L09**
1 5/8”	41.6	15/32”	12	**L10**
1 1/8”	28.58	5/16”	7.94	**L15**

Albero cilindrico - doppia chiavetta

Ø [mm]	Ch. [mm]	Codice
16.00	4.00 5.00	**C02***2H**
20.00	5.00 6.00	**C06***2M**
19.00	5.00 6.00	**C07***2L**
24.00	6.00 8.00	**D01***2N**
30.00	8.00 10.00	**D03***2P**
22.22	4.76 6.35	**G02***2E**
25.40	6.35 4.76	**G04***2F**
31.75	6.35 7.94	**G06***2G**

*** = lunghezza giunto

Profili SAE - ANS.B.92.1-1970

Profilo	Nr. denti	Codice
17 th 8/16	17	**PD01**
14 th 12/24	14	**PD02**
16 th 12/24	16	**PD03**
17 th 12/24	17	**PD04**
9 th 16/32	9	**PD05**
11 th 16/32	11	**PD06**
12 th 16/32	12	**PD07**
13 th 16/32	13	**PD08**
15 th 16/32	15	**PD09**
21 th 16/32	21	**PD10**
23 th 16/32	23	**PD11**
27 th 16/32	27	**PD12**
40 th 16/32	40	**PD13**
20 th 24/48	20	**PD14**
21 th 24/48	21	**PD15**
23 th 24/48	23	**PD16**
25 th 24/48	25	**PD17**
26 th 24/48	26	**PD18**
27 th 12/48	27	**PD19**
28 th 24/48	28	**PD20**
29 th 24/48	29	**PD21**
32 th 24/48	32	**PD22**
21 th 32/64	21	**PD23**
30 th 32/64	30	**PD24**
33 th 32/64	33	**PD25**
23 th 40/80	23	**PD26**
36 th 48/96	36	**PD27**
41 th 48/96	41	**PD28**
47 th 48/96	47	**PD29**
13 th 8/16	13	**PD30**
15 th 8/16	15	**PD31**
14 th 16/32	14	**PD32**
40 th 16/32	40	**PD33**
33 th 16/32	33	**PD34**
9 th 20/40	9	**PD35**
10 th 16/32	10	**PD36**
25 th 20/40	25	**PD37**

Profili scanalati DIN5480

Profilo	Nr. denti	Codice
W18 x 1.25 x 13	13	**PA01**
W20 x 1.25 x 14	14	**PA02**
W25 x 1.25 x 18	18	**PA03**
W28 x 1.25 x 21	21	**PA04**
W32 x 1.25 x 24	24	**PA05**
W38 x 1.25 x 29	29	**PA06**
W30 x 2 x 14	14	**PA07**
W32 x 2 x 14	14	**PA08**
W35 x 2 x 16	16	**PA09**
W37 x 2 x 17	17	**PA10**
W38 x 2 x 18	18	**PA11**
W40 x 2 x 18	18	**PA12**
W42 x 2 x 20	20	**PA13**
W45 x 2 x 21	21	**PA14**
W50 x 2 x 24	24	**PA15**
W55 x 2 x 26	26	**PA16**
W60 x 2 x 28	28	**PA17**
W70 x 2 x 34	34	**PA18**
W80 x 2 x 38	38	**PA19**
W60 x 3 x 18	18	**PA20**
W70 x 3 x 22	22	**PA21**
W75 x 3 x 24	24	**PA22**
W90 x 3 x 28	28	**PA23**
W105 x 3 x 34	34	**PA24**
W80 x 3 x 25	25	**PA25**
W50 x 1.25 x 38	38	**PA26**
W62 x 1.25 x 48	48	**PA27**
W40 x 1.5 x 25	25	**PA28**
W32 x 1.5 x 20	20	**PA29**
W40 x 1.25 x 30	30	**PA30**

Profili scanalati DIN5481

Profilo	Nr. denti	Codice
8 x 10	28	**PC01**
10 x 12	30	**PC02**
12 x 14	31	**PC03**
15 x 17	32	**PC04**
17 x 20	33	**PC05**
21 x 24	34	**PC06**
26 x 30	35	**PC07**
30 x 34	36	**PC08**
60 x 65	41	**PC09**

Profili scanalati DIN5482

Profilo	Nr. denti	Codice
A15 x 12	8	**PB01**
A17 x 14	9	**PB02**
A18 x 15	10	**PB03**
A20 x 17	12	**PB04**
A22 x 19	13	**PB05**
A25 x 22	14	**PB06**
A28 x 25	15	**PB07**
A30 x 27	16	**PB08**
A32 x 28	17	**PB09**
A35 x 31	18	**PB10**
A38 x 34	19	**PB11**
A40 x 36	20	**PB12**
A42 x 38	21	**PB13**
A45 x 41	22	**PB14**
A48 x 44	23	**PB15**
A50 x 45	24	**PB16**
A52 x 47	25	**PB17**
A55 x 50	26	**PB18**
A58 x 53	27	**PB19**
A60 x 55	28	**PB20**
A62 x 57	29	**PB21**
A65 x 60	30	**PB22**
A68 x 62	31	**PB23**
A70 x 64	32	**PB24**
A72 x 66	33	**PB25**
A75 x 69	34	**PB26**
A78 x 72	35	**PB27**
A80 x 74	36	**PB28**
A82 x 76	37	**PB29**
A85 x 79	38	**PB30**
A88 x 82	39	**PB31**
A90 x 84	40	**PB32**
A92 x 86	41	**PB33**
A95 x 89	42	**PB34**
A98 x 92	43	**PB35**
A100 x 94	44	**PB36**

SGEG - SGEA - SGES - SGEK - EGE serie

Semigiunti elastici in alluminio, ghisa e acciaio

Caratteristiche tecniche

Giunti - Semigiunti elastici in alluminio, ghisa e acciaio

Materiali semigiunti

SGEA: Alluminio - pressofusione
SGEG: Ghisa en-GJL-250 (gg25)
SGES: Acciaio al carbonio C40
SGEK: Alluminio - pressofusione
SGEK: Ghisa en-GJL-250 (gg25)

ROTAFIT

Materiale inserti elastici

Serie EGE**: Gomma NBR 85 Shore A - Nero
Serie EGE**RR: Poliuretano Lapipur - 92 Shore A - LPR202-95A - Rosso

Compatibilità con i fluidi

- Oli minerali tipo HH-HL-HM-HR-HV, secondo ISO 6743/4
- Emulsioni acquose tipo HFAE-HFAS, secondo ISO 6743/4
- Acqua glicole tipo HFC, secondo ISO 6743/4: richiedere esecuzione anodizzata

Applicazioni Speciali

Tutte le applicazioni che non rientrano nei normali canoni previsti da questo catalogo devono essere valutate ed approvate dall'Ufficio Tecnico Commerciale MP Filtri

Temperatura

Inserto in gomma antiolio: da -20 °C a +90 °C
Inserto in resina poliuretanica: da -30 °C a +120 °C

Note

Per valori al di fuori di questo intervallo, consultare l'Ufficio Tecnico Commerciale MP Filtri

Gamma

Grandezza motore elettrico IEC	Alluminio	Ghisa G25 UNI 5007 - Acciaio al carbonio C40				
	Albero ISO 3019-2	Albero ISO 3019-2	Albero ANSI B92. 1A 1976	Albero DIN 5480	Albero DIN 5481	Albero DIN 5482
IEC 80 Ø200 - Ø19x40	●	●	●	●	●	●
IEC 90 Ø200 - Ø24x50	●	●	●	●	●	●
IEC 100 Ø250 - Ø28x60	●	●	●	●	●	●
IEC 112 Ø250 - Ø28x60	●	●	●	●	●	●
IEC 132 Ø300 - Ø38x80	●	●	●	●	●	●
IEC 160 Ø350 - Ø42x110	●	●	●	●	●	●
IEC 180 Ø350 - Ø48x110	●	●	●	●	●	●
IEC 200 Ø400 - Ø55x110	●	●	●	●	●	●
IEC 225 Ø450 - Ø60x140		●	●	●	●	●
IEC 250 Ø550 - Ø65x140		●	●	●	●	●
IEC 280 Ø550 - Ø75x140		●	●	●	●	●
IEC 315 Ø660 - Ø80x170		●	●	●	●	●
IEC 355 Ø800 - Ø90x170		●	●	●	●	●

Grandezza motore elettrico IEC	Standard europeo						Standard tedesco		
	0.5	1	2	3	3.5	4	ZB	ZF	ZG
IEC 63 Ø140 - Ø11x23	●	●	●				●		
IEC 71 Ø160 - Ø14x30	●	●	●				●		
IEC 80 Ø200 - Ø19x40	●	●	●	●			●	●	
IEC 90 Ø200 - Ø24x50	●	●	●	●			●	●	
IEC 110 Ø250 - Ø28x60		●	●	●	●		●	●	
IEC 112 Ø250 - Ø28x60		●	●	●	●		●	●	
IEC 132 Ø300 - Ø38x80		●	●	●	●	●		●	●
IEC 160 Ø350 - Ø42x110			●	●	●	●		●	●
IEC 180 Ø350 - Ø48x110			●	●	●	●		●	●
IEC 200 Ø400 - Ø55x110			●	●	●	●		●	●
IEC 225 Ø450 - Ø60x140				●	●	●			●

Giunti per motori elettrici IEC, classe di protezione IP 54 / IP 55

Motore AC 50 Hz			Motore output n= 3000 RPM 2 poli		Grandezza giunto	Motore output n= 1500 RPM 4 poli		Grandezza giunto	Motore output n= 1000 RPM 6 poli		Grandezza giunto	Motore output n= 750 RPM 8 poli		Grandezza giunto
Grandezza	Albero Ø x L [mm] 2 poli	Albero Ø x L [mm] 4, 6, 8 poli	Output P [kW]	Coppia T [Nm]		Output P [kW]	Coppia T [Nm]		Output P [kW]	Coppia T [Nm]		Output P [kW]	Coppia T [Nm]	
56	9 x 20		0.09	0.32		0.06	0.43		0.037	0.43				
			0.12	0.41		0.09	0.64		0.045	0.52				
63	11 x 23		0.18	0.62	01	0.12	0.88	01	0.06	0.7	01			01
			0.25	0.86		0.18	1.3		0.09	1.1				
71	14 x 30		0.37	1.3		0.25	1.8		0.18	2		0.09	1.4	
			0.55	1.9		0.37	2.5		0.25	2.8		0.12	1.8	
80	19 x 40		0.75	2.5		0.55	3.7		0.37	3.9		0.18	2.5	
			1.1	3.7		0.75	5.1		0.55	5.8		0.25	3.5	
90S	24 x 50		1.5	5	21	1.1	7.5	21	0.75	8	21	0.37	5.3	21
90L			2.2	7.4		1.5	10		1.1	12		0.55	7.9	
100L	28 x 60		3	9.8		2.2	15		1.5	15		0.75	11	
						3	20					1.1	16	
112M			4	13		4	27		2.2	22		1.5	21	
132S	38 x 80		5.5	18		5.5	36		3	30		2.2	30	
			7.5	25	31			31			31			31
132M						7.5	49		4	40		3	40	
									5.5	55				
160M	42 x 110		11	36		11	72		7.5	75		4	54	
			15	49								5.5	74	
160L			18.5	60	40/51	15	98	40/51	11	109	40/51	7.5	100	40/51
180M	48 x 110		22	71		18.5	121							
180L						22	144		15	148		11	145	
200L	55 x 110		30	97		30	196		18.5	181		15	198	
			37	120					22	215				
200S	55 x 110	60 x 140			60	37	240	60			60	18.5	244	60
225M			45	145		45	292		30	293		22	290	
250M	60 x 140	65 x 140	55	177		55	356		37	361		30	392	
280S		75 x 140	75	241		75	484		45	438		37	483	
280M			90	289		90	581		55	535		45	587	
315S			110	353		110	707		75	727		55	712	
315M	65 x 140	80 x 170	132	423	80	132	849	80	90	873	80	75	971	80
			160	513		160	1030		110	1070		90	1170	
315L			200	641		200	1290		132	1280		110	1420	
									160	1550		132	1710	
315		85 x 170	250	802		250	1600		200	1930		160	2070	
			315	1010		315	2020		250	2410		200	2580	
			355	1140		355	2280							
355	75 x 140	95 x 170	400	1280		400	2570		315	3040		250	3220	
			500	1600		500	3210		400	3850		315	4060	
			560	1790	90	560	3580	90	450	4330	90	355	4570	90
400	80 x 170	110 x 210	630	2020		630	4030		500	4810		400	5150	
			710	2270		710	4540		560	5390		450	5790	
			800	2560		800	5120		630	6060		500	6420	

SGEG-SGEA-SGES-SGEK

Codici di ordinazione

SEMIGIUNTI PER ALBERI CILINDRICI

Esempio: SGE | A | 21 | G02 | 050 | 2E | FG

Semigiunto

SGE

Serie e materiali

A	Alluminio
G	Ghisa
S	Acciaio
K	Alluminio / Ghisa - Lunghezza ridotta

ROTAFIT

Grandezza	SGEG	SGEA	SGES	SGEK
	01	01	01	01
	30	21	30	21
	40	31	40	31
	60	51	60	51
	80		80	40
	90		90	60
				80

Codice albero pompa

G02 Vedi pag. 18

Lunghezza

050 Vedi pag. 26 ÷ 30

Doppia chiavetta (solo combinazioni disponibili)

2E Vedi pag. 18 (albero cilindrico - doppia chiavetta)

Foro grano (necessario solo per semigiunti serie SGEA)

FG

SEMIGIUNTI PER ALBERI SCANALATI

Esempio: SGE | G | 40 | PD02 | 050

Semigiunto

SGE

Serie e materiali

G	Ghisa
S	Acciaio
K	Ghisa - Lunghezza ridotta

ROTAFIT

Grandezza	SGEG	SGES	SGEK
	01	01	01
	30	30	21
	40	40	31
	60	60	51
	80	80	40
	90	90	60
			80

Codice albero pompa

PD02 Vedi pag. 19

Lunghezza

050 Vedi pag. 28 ÷ 30

Versione con doppia chiavetta

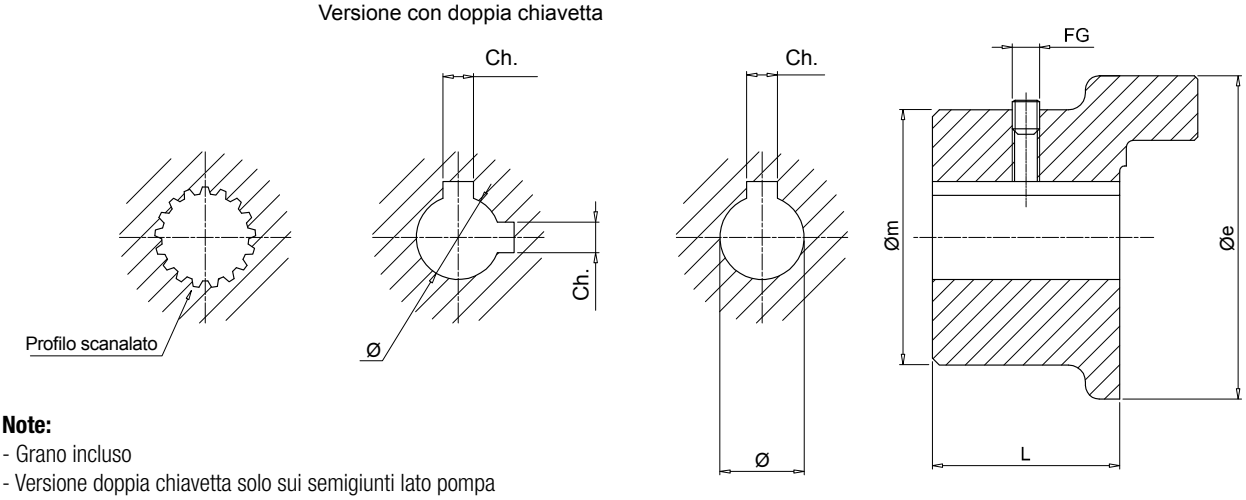

Note:
- Grano incluso
- Versione doppia chiavetta solo sui semigiunti lato pompa

Semigiunti Motore

Motore elettrico IEC		Codice semigiunto	Dimensioni [mm]						Peso [kg]
Grandezza motore	Albero [Ø x L]		Øe	Øm	L	Ø	Ch.	FG	
63	11x23	**SGEG01M01021**	40	50	21	11	4	M6	0.32
71	14x30	**SGEG01M02028**	40	50	28	14	5	M6	0.42
80	19x40	**SGEG01M03040**	40	50	40	19	6	M6	0.61
90	24x50	**SGEG01M04050**	40	50	50	24	8	M6	0.77
100 - 112	28x60	**SGEG30M05060**	80	-	60	28	8	M8	2.35
		SGEG40M05060	95	-	60	28	8	M8	2.65
132	38x80	**SGEG30M06080**	80	-	80	38	10	M8	3.15
		SGEG40M06080	95	-	80	38	10	M8	3.55
160	42x110	**SGEG40M07110**	95	-	110	42	12	M8	4.70
180	48x110	**SGEG40M08110**	95	-	110	48	14	M8	4.55
200	55x110	**SGEG40M09110**	95	-	110	55	16	M8	4.35
		SGEG60M09110	120	-	110	55	16	M8	9.00
225	60x140	**SGEG60M10140**	120	-	140	60	18	M8	12.30
250	65x140	**SGEG60M11140**	120	-	140	65	18	M8	12.00
		SGEG80M11140	160	-	140	65	18	M8	18.30
280	75x140	**SGEG80M12140**	160	-	140	75	20	M10	17.70
		SGEG90M12100	200	-	100	75	20	M10	21.00
315	80x170	**SGEG80M13170**	160	-	170	80	22	M10	20.60
		SGEG90M13100	200	-	100	80	22	M10	20.00
355	95x140	**SGEG90M15100**	200	-	100	95	25	M10	19.00
400	100x210	**SGEG90M16100**	200	-	100	100	28	M10	18.00

Semigiunti Pompa

Codice semigiunto	Dimensioni [mm]					Lunghezze standard [mm]
	Ø min	Ø max	Øe	L min	L max	
SGEG01 * *****	-	24	40	20	50	ogni 5 mm
SGEG30 * *****	-	42	80	30	80	
SGEG40 * *****	-	55	95	30	110	
SGEG60 * *****	-	75	120	40	140	
SGEG80 * *****	-	85	160	50	170	
SGEG90 * *****	-	100	200	40	100	

Completare il codice del giunto con il codice dell'albero e la lunghezza
Esempio: **SGEG40PD02040**

PD02 - vedi pag. 19
040 - tabella "Semigiunti pompa - lunghezze standard"

Tutti i semigiunti della serie SGEG vengono forniti con grano di serie **UNI 5929 DIN 916** nel mozzo.
N.B. Per lunghezze differenti da quelle riportate in tabella contattare l'ufficio tecnico commerciale MP Filtri.

Dimensioni

Versione con doppia chiavetta

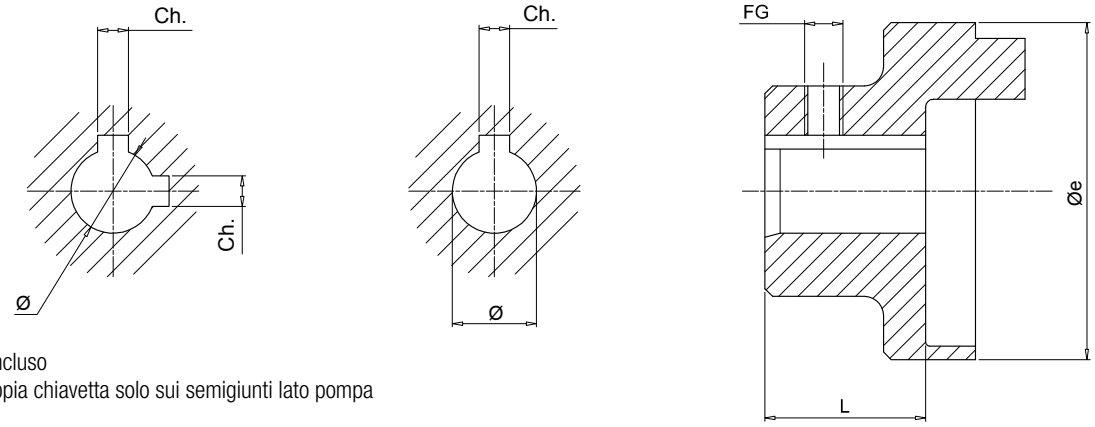

Note:
- Grano non incluso
- Versione doppia chiavetta solo sui semigiunti lato pompa

Semigiunti Motore

Motore elettrico IEC		Codice semigiunto	Dimensioni [mm]					Peso [kg]
Grandezza motore	Albero [Ø x L]		Øe	L	Ø	Ch.	FG	
63	11x23	**SGEA01M01019FG**	44.0	21	11	4	M5	0.07
71	14x30	**SGEA01M02028FG**	44.0	28	14	5	M5	0.08
80	19x40	**SGEA01M03040FG**	44.0	40	19	6	M5	0.12
		SGEA21M03040FG	70.0	40	19	6	M6	0.30
90	24x50	**SGEA01M04048FG**	44.0	48	24	8	M5	0.13
		SGEA21M04048FG	70.0	48	24	8	M6	0.28
100 - 112	28x60	**SGEA21M05060FG**	70.0	60	28	8	M6	0.33
		SGEA31M05060FG	85.0	60	28	8	M8	0.48
132	38x80	**SGEA21M06080FG**	70.0	80	38	10	M6	0.44
		SGEA31M06077FG	85.0	77	38	10	M8	0.78
		SGEA51M06077FG	109.5	77	38	10	M8	1.60
160	42x110	**SGEA51M07109FG**	109.5	109	42	12	M8	1.60
180	48x110	**SGEA51M08109FG**	109.5	109	48	14	M8	1.60
200	55x110	**SGEA51M09109FG**	109.5	109	55	16	M8	1.90

Semigiunti Pompa

Codice semigiunto	Dimensioni [mm]					Lunghezze standard [mm]										FG
	Ø min	Ø max	Øe	L min	L max											
SGEA01 * *****	11	19	44.0	17	50	17	23	30	40	44	48	-	-	-	-	M5
SGEA21 * *****	15	24	70.0	23	50	35	40	42	44	48	50	-	-	-	-	M6
SGEA21 * *****	25	28	70.0	40	60	40	42	44	48	50	55	58	60	-	-	M6
SGEA31 * *****	18	32	85.0	40	60	42	45	48	50	52	55	58	60	-	-	M8
SGEA31 * *****	38	42	85.0	60	80	60	65	70	77	80	-	-	-	-	-	M8
SGEA51 * *****	18	40	109.5	40	70	42	45	48	50	52	55	58	60	65	70	M8
SGEA51 * *****	38	55	109.5	70	109	70	75	80	85	90	95	100	105	109	-	M8

Completare il codice del giunto con il codice dell'albero e la lunghezza
Esempio: **SGEA51D02040FG**

D02 - vedi pag. 18
040 - tabella "Semigiunti pompa - lunghezze standard"

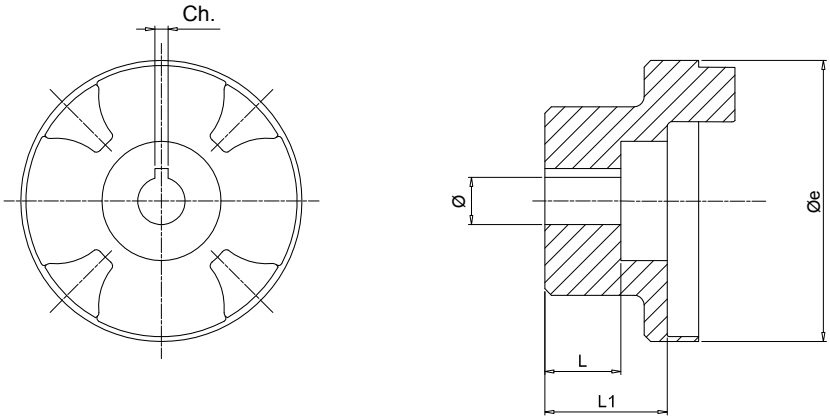

Semigiunti cilindrici per pompe ad ingranaggi

Codice semigiunto	Dimensioni [mm]					Peso [kg]
	Øe	L	L1	Ø	Ch.	
SGEA01FS05M	44	10.0	17.0	6	2	0.07
SGEA01FS05C	44	10.0	17.0	7	2	0.08
SGEA01FS1C0	44	-	17.0	12	3	0.13
SGEA21FS1C0	70	14.5	21.5	12	3	0.48
SGEA31FS1C0	85	14.5	37.0	12	3	1.90

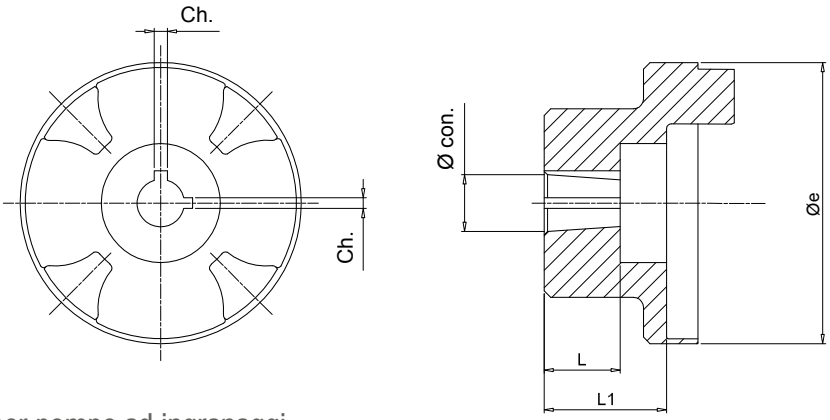

Semigiunti conici per pompe ad ingranaggi

Codice semigiunto	Dimensioni [mm]					Peso [kg]	Conicità
	Øe	L	L1	Ø	Ch.		
SGEA01FS100	44.0	14.5	16.0	9.7	2.4	0.12	1:8
SGEA01FS1M0	44.0	16.0	16.0	13.9	3	0.30	1:8
SGEA01FSZBR	44.0	11.5	14.5	9.8	2	0.28	1:5
SGEA21FS100	70.0	14.5	21.5	9.7	2.4	0.33	1:8
SGEA21FS1M0	70.0	18.5	21.5	13.9	3	0.78	1:8
SGEA21FS200	70.0	21.5	21.5	17.2	3.2 - 4	1.60	1:8
SGEA21FSZFR	70.0	20.0	21.5	16.9	3	1.60	1:5
SGEA21FS300	70.0	27.0	41.0	21.6	4	1.60	1:8
SGEA31FS100	85.0	14.5	37.0	9.7	2.4	1.90	1:8
SGEA31FS1M0	85.0	17.5	36.0	13.9	3	0.33	1:8
SGEA31FS200	85.0	23.0	37.0	17.2	3.2 - 4	0.48	1:8
SGEA31FS300	85.0	27.0	37.0	21.6	4	0.78	1:8
SGEA31FS350	85.0	35.0	37.0	25.6	4.76 - 5	1.60	1:8
SGEA31FSZFR	85.0	17.0	37.0	16.9	3	1.60	1:5
SGEA31FSZGR	85.0	27.0	34.0	25.2	5	1.60	1:5
SGEA51FS200	109.5	23.5	32.0	17.2	3.2 - 4	1.90	1:8
SGEA51FS300	109.5	25.0	32.0	21.6	4	1.90	1:8
SGEA51FS350	109.5	32.0	32.0	25.6	4.76 - 5	1.60	1:8
SGEA51FSZFR	109.5	19.5	32.0	16.9	3	1.90	1:5
SGEA51FSZGR	109.5	25.0	32.0	24.6	5	1.90	1:5

SGES Acciaio C40

Dimensioni

Versione con doppia chiavetta

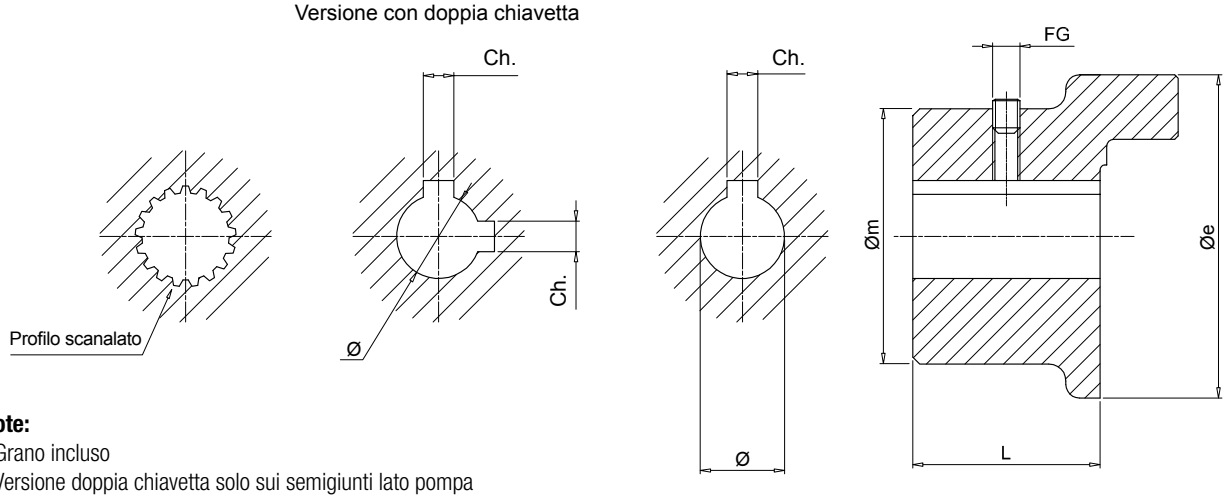

Note:
- Grano incluso
- Versione doppia chiavetta solo sui semigiunti lato pompa

Semigiunti Motore

Motore elettrico IEC		Codice semigiunto	Dimensioni [mm]						Peso [kg]
Grandezza motore	Albero [Ø x L]		Øe	Øm	L	Ø	Ch.	FG	
63	11x23	**SGES01M01021**	40	50	21	11	4	M6	0.32
71	14x30	**SGES01M02028**	40	50	28	14	5	M6	0.42
80	19x40	**SGES01M03040**	40	50	40	19	6	M6	0.61
90	24x50	**SGES01M04050**	40	50	50	24	8	M6	0.77
100 - 112	28x60	**SGES31M05060**	80	-	60	28	8	M8	2.35
		SGES40M05060	95	-	60	28	8	M8	2.65
132	38x80	**SGES31M06080**	80	-	80	38	10	M8	3.15
		SGES40M06080	95	-	80	38	10	M8	3.55
160	42x110	**SGES40M07110**	95	-	110	42	12	M8	4.70
180	48x110	**SGES40M08110**	95	-	110	48	14	M8	4.55
200	55x110	**SGES40M09110**	95	-	110	55	16	M8	4.35
		SGES60M09110	120	-	110	55	16	M8	9.00
225	60x140	**SGES60M10140**	120	-	140	60	18	M8	12.30
250	65x140	**SGES60M11140**	120	-	140	65	18	M8	12.00
		SGES80M11140	160	-	140	65	18	M8	18.30
280	75x140	**SGES80M12140**	160	-	140	75	20	M10	17.70
		SGES90M12100	200	-	100	75	20	M10	21.00
315	80x170	**SGES80M13170**	160	-	170	80	22	M10	20.60
		SGES90M13100	200	-	100	80	22	M10	20.00
355	95x140	**SGES90M15100**	200	-	100	95	25	M10	19.00
400	100x210	**SGES90M16100**	200	-	100	100	28	M10	18.00

Semigiunti Pompa

Codice semigiunto	Dimensioni [mm]					Lunghezze standard [mm]
	Ø min	Ø max	Øe	L min	L max	
SGES01 * *****	-	24	40	20	50	ogni 5 mm
SGES30 * *****	-	42	80	30	80	
SGES40 * *****	-	55	95	30	110	
SGES60 * *****	-	75	120	40	140	
SGES80 * *****	-	85	160	50	170	
SGES90 * *****	-	100	200	40	100	

Completare il codice del giunto con il codice dell'albero e la lunghezza
Esempio: **SGES40PD02040**

PD02 - vedi pag. 19
040 - tabella "Semigiunti pompa - lunghezze standard"

Tutti i semigiunti della serie SGES vengono forniti con grano di serie **UNI 5929 DIN 916** nel mozzo.
N.B. Per lunghezze differenti da quelle riportate in tabella contattare l'ufficio tecnico commerciale MP Filtri.

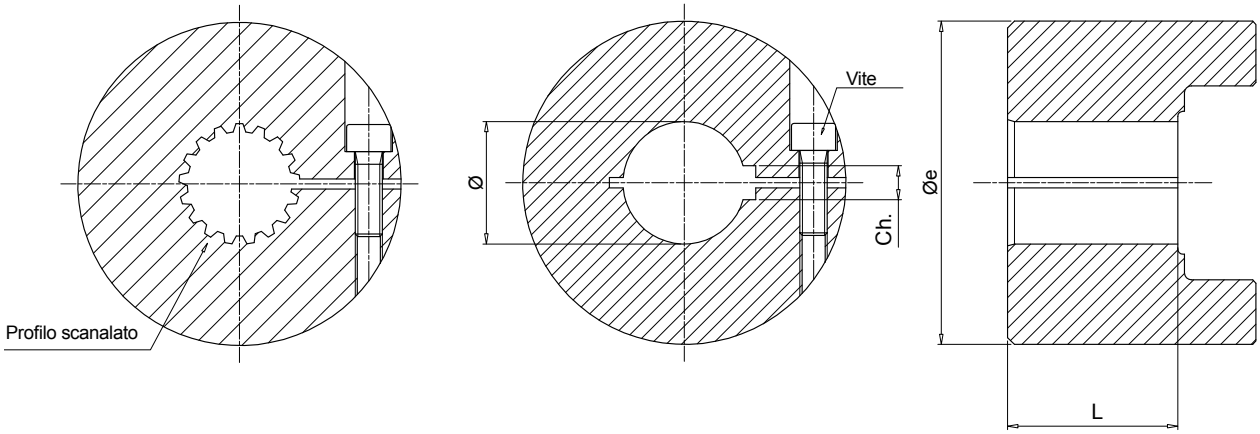

Semigiunti Motore

Motore elettrico IEC		Codice semigiunto	Dimensioni [mm]					Peso [kg]
Grandezza motore	Albero [Ø x L]		Øe	L	Ø	Ch.	Vite	
132	38x80	**SGES40M06050G0**	95	50	38	10	M8	4.00
160	42x110	**SGES40M07065G0**	95	65	42	12	M8	5.00
180	48x110	**SGES40M08065G0**	95	65	48	14	M8	5.00
200	55x110	**SGES60M09085G0**	120	85	55	16	M10	8.00
225	60x140	**SGES60M10085G0**	120	85	60	18	M10	8.00
250	65x140	**SGES60M11085G0**	120	85	65	18	M10	8.00
280	75x140	**SGES60M12085G0**	120	85	75	20	M10	8.00
315	80x170	**SGES80M13085G0**	160	85	80	22	M10	13.00

Semigiunti Pompa

Codice semigiunto	Dimensioni [mm]			
	Ø min	Ø max	Øe	L
SGES40 * *****	-	55	95	35
SGES60 * *****	-	65	120	65
SGES80 * *****	-	75	160	85

Completare il codice del giunto con il codice dell'albero e la lunghezza.
Esempio: **SGES40PD02035G0** (vedi pag. 19).

Dimensioni

Versione con doppia chiavetta

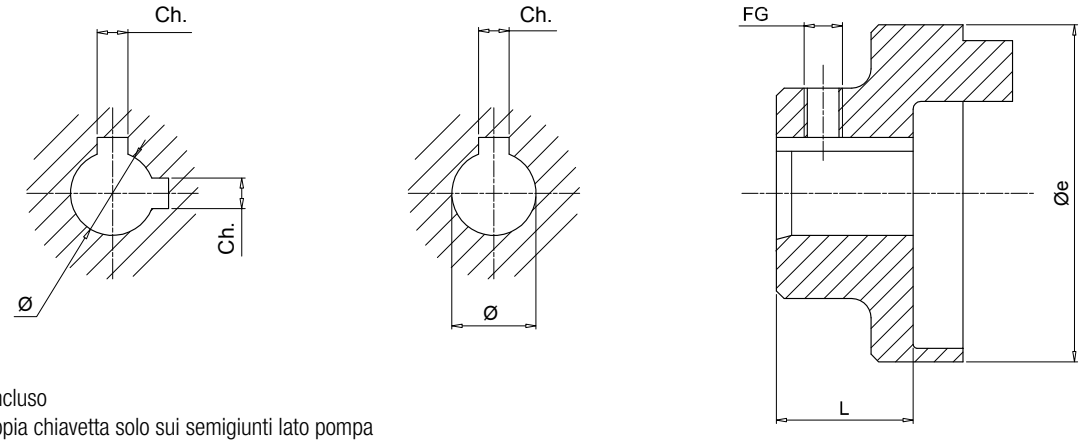

Note:
- Grano non incluso
- Versione doppia chiavetta solo sui semigiunti lato pompa

Semigiunti Motore

Motore elettrico IEC		Codice semigiunto	Dimensioni [mm]					Peso [kg]
Grandezza motore	Albero [Ø x L]		Øe	L	Ø	Ch.	FG	
63	11x23	**SGEA01M01019FG**	44.0	21	11	4	M5	0.07
71	14x30	**SGEA01M02028FG**	44.0	28	14	5	M5	0.08
80	19x40	**SGEA01M03040FG**	44.0	40	19	6	M5	0.12
		SGEA21M03040FG	70.0	40	19	6	M6	0.30
90	24x50	**SGEA01M04048FG**	44.0	48	24	8	M5	0.13
		SGEA21M04048FG	70.0	48	24	8	M6	0.28
100 - 112	28x60	**SGEA21M05060FG**	70.0	60	28	8	M6	0.33
		SGEA31M05060FG	85.0	60	28	8	M8	0.48
132	38x80	**SGEA21M06080FG**	70.0	80	38	10	M6	0.44
		SGEA31M06077FG	85.0	77	38	10	M8	0.78
		SGEA51M06077FG	109.5	77	38	10	M8	1.60
160	42x110	**SGEA51M07109FG**	109.5	109	42	12	M8	1.60
180	48x110	**SGEA51M08109FG**	109.5	109	48	14	M8	1.60
200	55x110	**SGEA51M09109FG**	109.5	109	55	16	M8	1.90

Semigiunti Pompa

Codice semigiunto	Dimensioni [mm]				FG	Peso [kg]
	Ø min	Ø max	Øe	L		
SGEK01 *** ***	11	19	44.0	25	M5	0.08
SGEK21 *** ***	15	28	70.0	35	M6	0.10
SGEK31 *** ***	18	42	85.0	45	M8	0.15
SGEK51 *** ***	18	55	109.5	50	M8	0.35

Completare il codice del giunto con il codice dell'albero e la lunghezza
Esempio: **SGEK51D02050FG**

PD02 - vedi pag. 18
050 - tabella "Semigiunti pompa - dimensione L"

Versione con doppia chiavetta

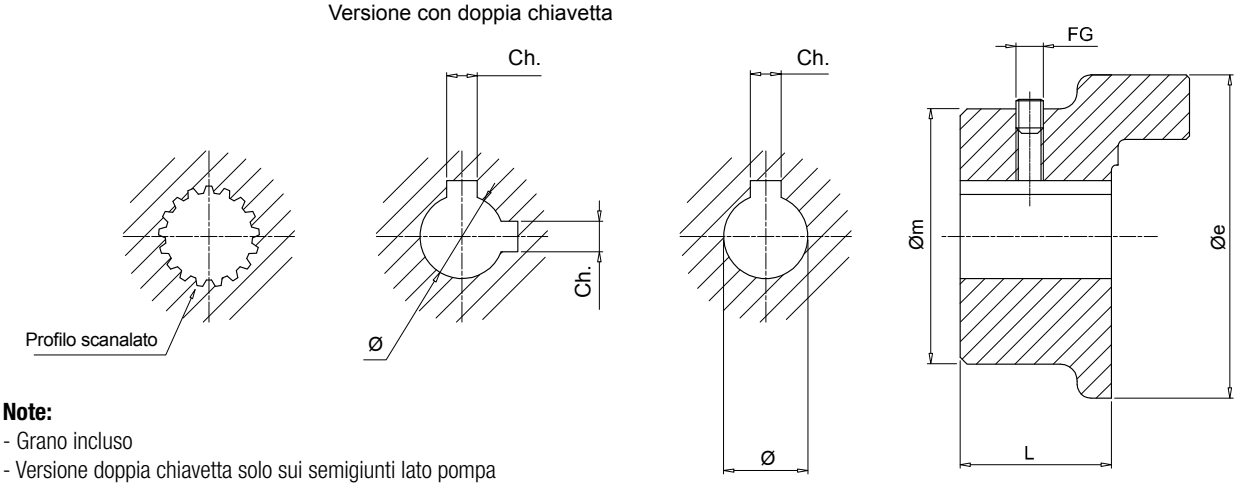

Note:
- Grano incluso
- Versione doppia chiavetta solo sui semigiunti lato pompa

Semigiunti Motore

Motore elettrico IEC		Codice semigiunto	Dimensioni [mm]						Peso [kg]
Grandezza motore	Albero [Ø x L]		Øe	Øm	L	Ø	Ch.	FG	
63	11x23	**SGEG01M01021**	40	50	21	11	4	M6	0.32
71	14x30	**SGEG01M02028**	40	50	28	14	5	M6	0.42
80	19x40	**SGEG01M03040**	40	50	40	19	6	M6	0.61
90	24x50	**SGEG01M04050**	40	50	50	24	8	M6	0.77
100 - 112	28x60	**SGEG30M05060**	80	-	60	28	8	M8	2.35
		SGEG40M05060	95	-	60	28	8	M8	2.65
132	38x80	**SGEG30M06080**	80	-	80	38	10	M8	3.15
		SGEG40M06080	95	-	80	38	10	M8	3.55
160	42x110	**SGEG40M07110**	95	-	110	42	12	M8	4.70
180	48x110	**SGEG40M08110**	95	-	110	48	14	M8	4.55
200	55x110	**SGEG40M09110**	95	-	110	55	16	M8	4.35
		SGEG60M09110	120	-	110	55	16	M8	9.00
225	60x140	**SGEG60M10140**	120	-	140	60	18	M8	12.30
250	65x140	**SGEG60M11140**	120	-	140	65	18	M8	12.00
		SGEG80M11140	160	-	140	65	18	M8	18.30
280	75x140	**SGEG80M12140**	160	-	140	75	20	M10	17.70
		SGEG90M12100	200	-	100	75	20	M10	21.00
315	80x170	**SGEG80M13170**	160	-	170	80	22	M10	20.60
		SGEG90M13100	200	-	100	80	22	M10	20.00
355	95x140	**SGEG90M15100**	200	-	100	95	25	M10	19.00
400	100x210	**SGEG90M16100**	200	-	100	100	28	M10	18.00

Semigiunti Pompa

Codice semigiunto	Dimensioni [mm]				FG	Peso [kg]
	Ø min	Ø max	Øe	L		
SGEK40 * *****	-	55	95	50	M8	3
SGEK60 * *****	-	75	12	65	M8	6
SGEK80 * *****	-	85	160	85	M10	8

Completare il codice del giunto con il codice dell'albero e la lunghezza
Esempio: **SGEK40PD02050**

PD02 - vedi pag. 19
050 - tabella "Semigiunti pompa - dimensione L"

Tutti i semigiunti della serie SGEG/SGEK vengono forniti con grano di serie **UNI 5929 DIN 916** nel mozzo.
N.B. Per lunghezze differenti da quelle riportate in tabella contattare l'ufficio tecnico commerciale MP Filtri.

Dimensioni

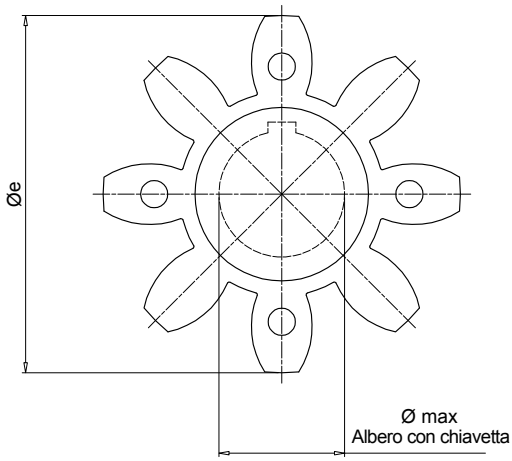

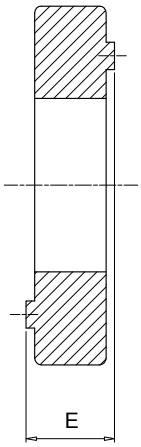

Nota:
Realizzati in gomma antiolio colore nero, servono quali elementi di collegamento tra i due semigiunti (motore e pompa).

Serie EGE**

Codice	Codice semigiunto		Dimensioni [mm] E	Øe	Ø max	Coppia Nominale Nm	Coppia max Nm	Peso [kg]
		ROTAFIT						
EGE0	SGEA01 - SGEG01	SGEK01	15	40	16	10	20	0.006
EGE2	SGEA21	SGEK21	18	65	25	95	190	0.02
EGE3	SGEA31 - SGEG30	SGEK31	22	80	35	190	380	0.04
EGE5	SGEA51	SGEK51	26	105	45	310	620	0.06
EGE4	SGEG40 - SGES40	SGEK40	24	95	40	310	620	0.09
EGE6	SGEG60 - SGES60	SGEK60	28	120	55	430	860	0.13
EGE8	SGEG80 - SGES80	SGEK80	38	160	75	1250	2500	0.36

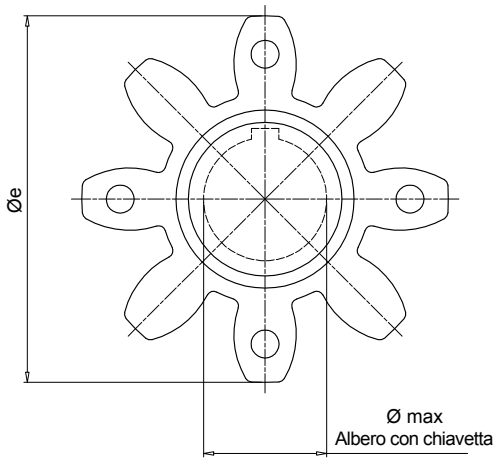

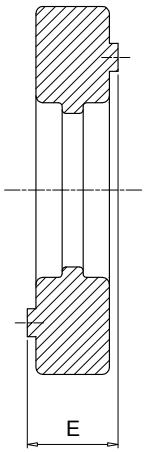

Nota:
Realizzati in poliuretano Lapipur colore rosso, servono quali elementi di collegamento tra i due semigiunti (motore e pompa).

Serie EGE**RR

Codice	Codice semigiunto		Dimensioni [mm] E	Øe	Ø max	Coppia Nominale Nm	Coppia max Nm	Peso [kg]
		ROTAFIT						
EGE0RR	SGEA01 - SGEG01	SGEK01	15	40	16	15	30	0.006
EGE2RR	SGEA21	SGEK21	18	65	25	115	230	0.02
EGE3RR	SGEA31 - SGEG30	SGEK31	22	80	35	250	500	0.04
EGE5RR	SGEA51	SGEK51	26	105	45	400	800	0.06
EGE4RR	SGEG40 - SGES40	SGEK40	24	95	40	380	760	0.09
EGE6RR	SGEG60 - SGES60	SGEK60	28	120	55	550	1100	0.13
EGE8RR	SGEG80 - SGES80	SGEK80	38	160	75	1400	2900	0.36
EGE9RP	SGEG90	-	48	200	95	8900	9900	0.59

Versioni per temperature estreme a richiesta.
Per informazioni contattare l'ufficio tecnico commerciale MP Filtri.

Forature cilindriche metriche - toll H7 - con chiavetta DIN 6885 (JS9)

Grandezza	Materiale	Diametro / Ch [mm]																								
		8	9	10	11	12	13	14	15	15	16	16	16	17	18	19	19	20	20	22	22	22	24	24	25	25
		3	3	3	4	4	5	5	5	4	4	5	5	5	6	5	6	5	6	6	8	5	6	8	8	7
01	Alluminio				•	•	•	•	•	•	•	•	•	•	•	•	•	•	•	•	•	•	•	•		
	Acciaio				•	•	•	•	•	•	•	•	•	•	•	•	•	•	•	•	•	•	•	•		
	Ghisa				•	•	•	•	•	•	•	•	•	•	•	•	•	•	•	•	•	•	•	•		
21	Alluminio							•	•	•	•	•	•	•	•	•	•	•	•	•	•	•	•	•	•	•
	Acciaio							•	•	•	•	•	•	•	•	•	•	•	•	•	•	•	•	•	•	•
	Ghisa																									
31	Alluminio														•	•	•	•	•	•	•	•	•	•	•	•
	Acciaio														•	•	•	•	•	•	•	•	•	•	•	•
	Ghisa														•	•	•	•	•	•	•	•	•	•	•	•
40	Alluminio																									
	Acciaio				•	•	•	•	•	•	•	•	•	•	•	•	•	•	•	•	•	•	•	•	•	•
	Ghisa				•	•	•	•	•	•	•	•	•	•	•	•	•	•	•	•	•	•	•	•	•	•
51	Alluminio														•	•	•	•	•	•	•	•	•	•	•	•
	Acciaio																									
	Ghisa																									
60	Alluminio																									
	Acciaio														•	•	•	•	•	•	•	•	•	•	•	•
	Ghisa														•	•	•	•	•	•	•	•	•	•	•	•
80	Alluminio																									
	Acciaio														•	•	•	•	•	•	•	•	•	•	•	•
	Ghisa														•	•	•	•	•	•	•	•	•	•	•	•
90	Alluminio																									
	Acciaio														•	•	•	•	•	•	•	•	•	•	•	•
	Ghisa														•	•	•	•	•	•	•	•	•	•	•	•

Grandezza	Materiale	Diametro / Ch [mm]																								
		28	30	30	32	32	35	35	38	40	42	45	48	50	52	55	60	63	65	70	75	80	82	90	95	100
		8	10	8	10	8	10	8	10	12	12	14	14	14	16	16	18	18	18	20	20	22	22	25	25	28
01	Alluminio																									
	Acciaio																									
	Ghisa																									
21	Alluminio	•																								
	Acciaio	•																								
	Ghisa																									
31	Alluminio	•	•	•	•	•	•	•	•																	
	Acciaio	•	•	•	•	•	•	•	•																	
	Ghisa	•	•	•	•	•	•	•	•																	
40	Alluminio																									
	Acciaio	•	•	•	•	•	•	•	•	•	•	•	•													
	Ghisa	•	•	•	•	•	•	•	•	•	•	•	•													
51	Alluminio	•	•	•	•	•	•	•	•	•	•	•	•	•	•	•										
	Acciaio																									
	Ghisa																									
60	Alluminio																									
	Acciaio	•	•	•	•	•	•	•	•	•	•	•	•	•	•	•	•	•	•							
	Ghisa	•	•	•	•	•	•	•	•	•	•	•	•	•	•	•	•	•	•							
80	Alluminio																									
	Acciaio	•	•	•	•	•	•	•	•	•	•	•	•	•	•	•	•	•	•	•	•	•	•			
	Ghisa	•	•	•	•	•	•	•	•	•	•	•	•	•	•	•	•	•	•	•	•	•	•			
90	Alluminio																									
	Acciaio	•	•	•	•	•	•	•	•	•	•	•	•	•	•	•	•	•	•	•	•	•	•	•	•	•
	Ghisa	•	•	•	•	•	•	•	•	•	•	•	•	•	•	•	•	•	•	•	•	•	•	•	•	•

Forature cilindriche imperiali - toll H7 - con chiavetta DIN 6885 (JS9)

Grandezza	Materiale	Diametro / Ch [mm]															
		11.11	12.7	13.45	15.87	15.87	17.46	19.02	19.05	19.05	22.22	22.22	22.22	25.4	25.4	26.94	28.58
		3.18	3.18	3.18	4.76	3.97	4.76	3.17	4.76	6.35	4.76	6.35	4	6.35	4.76	4.76	6.35
01	Alluminio				•	•	•	•	•	•	•	•	•	•	•	•	•
	Acciaio				•	•	•	•	•	•	•	•	•	•	•	•	•
	Ghisa				•	•	•	•	•	•	•	•	•	•	•	•	•
21	Alluminio							•	•	•	•	•	•	•	•	•	•
	Acciaio							•	•	•	•	•	•	•	•	•	•
	Ghisa																
31	Alluminio							•	•	•	•	•	•	•	•	•	•
	Acciaio							•	•	•	•	•	•	•	•	•	•
	Ghisa							•	•	•	•	•	•	•	•	•	•
40	Alluminio																
	Acciaio				•	•	•	•	•	•	•	•	•	•	•	•	•
	Ghisa				•	•	•	•	•	•	•	•	•	•	•	•	•
51	Alluminio							•	•	•	•	•	•	•	•	•	•
	Acciaio																
	Ghisa																
60	Alluminio																
	Acciaio							•	•	•	•	•	•	•	•	•	•
	Ghisa							•	•	•	•	•	•	•	•	•	•
80	Alluminio																
	Acciaio							•	•	•	•	•	•	•	•	•	•
	Ghisa							•	•	•	•	•	•	•	•	•	•
90	Alluminio																
	Acciaio													•	•	•	•
	Ghisa													•	•	•	•

Grandezza	Materiale	Diametro / Ch [mm]															
		28.58	31.75	31.75	34.94	38.1	41.27	41.6	44.45	47.63	50.8	53.94	60.33	60.33	73.03	85.73	92.07
		7.94	6.35	7.94	7.94	9.52	9.52	12	11.11	12.7	12.7	12.7	15.88	12.7	19.05	22.23	22.22
01	Alluminio	•															
	Acciaio	•															
	Ghisa	•															
21	Alluminio	•															
	Acciaio	•															
	Ghisa																
31	Alluminio	•	•	•	•	•	•	•	•								
	Acciaio	•	•	•	•	•	•	•	•								
	Ghisa	•	•	•	•	•	•	•	•								
40	Alluminio																
	Acciaio	•	•	•	•	•	•	•	•	•	•	•	•				
	Ghisa	•	•	•	•	•	•	•	•	•	•	•	•				
51	Alluminio	•	•	•	•	•	•	•	•	•	•	•	•	•	•		
	Acciaio																
	Ghisa																
60	Alluminio																
	Acciaio	•	•	•	•	•	•	•	•	•	•	•	•	•	•	•	•
	Ghisa	•	•	•	•	•	•	•	•	•	•	•	•	•	•	•	•
80	Alluminio																
	Acciaio	•	•	•	•	•	•	•	•	•	•	•	•	•	•	•	•
	Ghisa	•	•	•	•	•	•	•	•	•	•	•	•	•	•	•	•
90	Alluminio																
	Acciaio	•	•	•	•	•	•	•	•	•	•	•	•	•	•	•	•
	Ghisa	•	•	•	•	•	•	•	•	•	•	•	•	•	•	•	•

Profilo scanalato SAE (angolo di pressione 30°) - ANS.B.92.1.1970

Grandezza	Materiale	Nr. di denti - Diametral pitch															
		9	10	11	12	13	14	15	21	23	27	33	40	14	16	17	13
		16/32	16/32	16/32	16/32	16/32	16/32	16/32	16/32	16/32	16/32	16/32	16/33	12/24	12/24	12/24	8/16
01	Acciaio	•	•	•	•	•	•	•						•			
	Ghisa	•	•	•	•	•	•	•						•			
21	Acciaio	•	•	•	•	•	•	•						•			
	Ghisa	•	•	•	•	•	•	•						•			
31	Acciaio	•	•	•	•	•	•	•	•	•	•			•	•	•	•
	Ghisa	•	•	•	•	•	•	•	•	•	•			•	•	•	•
40	Acciaio			•	•	•	•	•	•	•	•	•		•	•	•	•
	Ghisa			•	•	•	•	•	•	•	•	•		•	•	•	•
60	Acciaio					•	•	•	•	•	•	•	•		•	•	•
	Ghisa					•	•	•	•	•	•	•	•		•	•	•
80	Acciaio								•	•	•	•	•		•	•	•
	Ghisa								•	•	•	•	•		•	•	•
90	Acciaio								•	•	•	•	•		•	•	•
	Ghisa								•	•	•	•	•		•	•	•

Grandezza	Materiale	Nr. di denti - Diametral pitch														
		15	17	20	21	23	25	26	28	29	32	23	36	41	47	33
		8/16	8/16	24/48	24/48	24/48	24/48	24/48	24/48	24/48	24/48	40/80	48/96	48/96	48/96	32/64
01	Acciaio			•	•	•			•	•		•	•	•	•	
	Ghisa			•	•	•			•	•		•	•	•	•	
21	Acciaio			•	•	•	•	•	•	•		•	•	•	•	
	Ghisa			•	•	•	•	•	•	•		•	•	•	•	
31	Acciaio	•		•	•	•	•	•	•	•	•	•	•	•	•	
	Ghisa	•		•	•	•	•	•	•	•	•	•	•	•	•	•
40	Acciaio	•	•	•	•	•	•	•	•	•	•	•	•	•	•	•
	Ghisa	•	•	•	•	•	•	•	•	•	•	•	•	•	•	•
60	Acciaio	•	•	•	•	•	•	•	•	•	•			•	•	•
	Ghisa	•	•	•	•	•	•	•	•	•	•			•	•	•
80	Acciaio	•	•								•					•
	Ghisa	•	•								•					•
90	Acciaio	•	•								•					•
	Ghisa	•	•								•					•

Profilo scanalato DIN 5480

Grandezza	Materiale	Nr. di denti - Grandezza										
		13	14	14	14	16	17	18	18	18	20	18
		18x1.25	20x1.25	30x2	32x2	35x2	37x2	25x1.25	38x2	40x2	42x2	60x3
01	Acciaio	•	•									
	Ghisa	•	•									
21	Acciaio	•	•	•	•	•		•				
	Ghisa	•	•	•	•	•		•				
31	Acciaio	•	•	•	•	•	•	•				
	Ghisa	•	•	•	•	•	•	•				
40	Acciaio	•	•	•	•	•	•	•	•	•	•	
	Ghisa	•	•	•	•	•	•	•	•	•	•	
60	Acciaio	•	•	•	•	•	•	•	•	•	•	•
	Ghisa	•	•	•	•	•	•	•	•	•	•	•
80	Acciaio				•	•	•		•	•	•	•
	Ghisa				•	•	•		•	•	•	•
90	Acciaio								•	•	•	•
	Ghisa								•	•	•	•

Grandezza	Materiale	Nr. di denti - Grandezza									
		21	21	22	24	24	26	28	29	34	38
		28x1.25	45x2	70x3	32x1.25	50x2	55x2	60x2	38x1.25	70x2	80x2
01	Acciaio										
	Ghisa										
21	Acciaio	•									
	Ghisa	•									
31	Acciaio	•			•				•		
	Ghisa	•			•				•		
40	Acciaio	•	•		•				•		
	Ghisa	•	•		•				•		
60	Acciaio	•	•		•	•	•	•	•		
	Ghisa	•	•		•	•	•	•	•		
80	Acciaio		•	•	•	•	•	•	•	•	•
	Ghisa		•	•	•	•	•	•	•	•	•
90	Acciaio		•	•		•	•	•	•	•	•
	Ghisa		•	•		•	•	•	•	•	•

Profilo scanalato DIN 5481

Grandezza	Materiale	Nr. di denti - Grandezza								
		28	30	31	32	33	34	35	36	41
		8x10	10x12	12x14	15x17	17x20	21x24	26x30	38x34	60x65
01	Acciaio	•	•	•	•	•	•			
	Ghisa	•	•	•	•	•	•			
21	Acciaio	•	•	•	•	•	•	•		
	Ghisa	•	•	•	•	•	•	•		
31	Acciaio			•	•	•	•	•	•	
	Ghisa			•	•	•	•	•	•	
40	Acciaio						•	•	•	
	Ghisa						•	•	•	
60	Acciaio							•	•	•
	Ghisa							•	•	•
80	Acciaio									•
	Ghisa									•
90	Acciaio									•
	Ghisa									•

Profilo scanalato DIN 5482

Grandezza	Materiale	Nr. di denti - Grandezza															
		8	9	10	12	13	14	15	16	17	18	19	20	21	22	23	24
		A15x12	A17x14	A18x15	A20x17	A22x19	A25x22	A28x25	A30x27	A32x28	A35x31	A38x34	A40x36	A42x38	A45x41	A48x44	A50x45
01	Acciaio	•	•	•	•	•	•										
	Ghisa	•	•	•	•	•	•										
21	Acciaio	•	•	•	•	•	•	•	•	•	•	•					
	Ghisa	•	•	•	•	•	•	•	•	•	•	•					
31	Acciaio							•	•	•	•	•					
	Ghisa							•	•	•	•	•					
40	Acciaio																
	Ghisa																
60	Acciaio																
	Ghisa																
80	Acciaio																
	Ghisa																
90	Acciaio																
	Ghisa																

Grandezza	Materiale	Nr. di denti- Grandezza														
		25	26	27	28	29	30	31	32	33	34	35	36	37	38	39
		A52x47	A55x50	A58x53	A60x55	A62x57	A65x60	A68x62	A70x64	A72x66	A75x69	A78x72	A80x74	A82x76	A85x79	A88x82
01	Acciaio															
	Ghisa															
21	Acciaio															
	Ghisa															
31	Acciaio															
	Ghisa															
40	Acciaio	•	•													
	Ghisa	•	•													
60	Acciaio	•	•	•	•	•	•	•								
	Ghisa	•	•	•	•	•	•	•								
80	Acciaio	•	•	•	•	•	•	•	•	•	•	•	•	•	•	•
	Ghisa	•	•	•	•	•	•	•	•	•	•	•	•	•	•	•
90	Acciaio	•	•	•	•	•	•	•	•	•	•	•	•	•	•	•
	Ghisa	•	•	•	•	•	•	•	•	•	•	•	•	•	•	•

Serie AKG

Gamma per motori elettrici IEC da grandezza 63 a 225

Caratteristiche tecniche

Giunti - Gamma per motori elettrici IEC da grandezza 63 a 225

Materiali
- Mozzi: Alluminio, ghisa, acciaio
- Inserti elastici: Gomma NBR 87 Sh A
  Poliuretano 95 Sh A

Compatibilità con i fluidi
Lanterna monoblocco compatibili per l'uso con:
- Oli minerali tipo HH-HL-HM-HR-HV, secondo ISO 6743/4
- Emulsioni acquose tipo HFAE-HFAS, secondo ISO 6743/4
- Acqua glicole tipo HFC, secondo ISO 6743/4: richiedere esecuzione anodizzata

Applicazioni Speciali
Tutte le applicazioni che non rientrano nei normali canoni previsti da questo catalogo devono essere valutate ed approvate dall'Ufficio Tecnico Commerciale MP Filtri

Certificazione ATEX 2014/34/UE
e regolamento del Regno Unito S.I. 2016 No. 1107 (come modificata).

A richiesta è possibile certificare il giunto AKG secondo direttiva ATEX CAT. 2G - Aree 1 - 2

Temperatura
da -30 °C a +80 °C

Note
Per valori al di fuori di questo intervallo, consultare l'Ufficio Tecnico Commerciale MP Filtri

Motori elettrici IEC

Dimensione giunto	Standard europeo						Standard tedesco			Grandezza motore IEC
	0.5	1	2	3	3.5	4	ZB	ZF	ZG	
AKG02	●	●	●				●			**IEC 63 Ø140 - Ø11x23**
AKG03	●	●	●				●			**IEC 71 Ø160 - Ø14x30**
AKG04 / AKG05	●	●	●	●			●	●		**IEC 80 Ø200 - Ø19x40**
AKG07	●	●	●	●			●	●		**IEC 90 Ø200 - Ø24x50**
AKG07		●	●	●	●		●	●		**IEC 110 Ø250 - Ø28x60**
AKG11		●	●	●	●		●	●		**IEC 112 Ø250 - Ø28x60**
AKG12		●	●	●	●	●		●	●	**IEC 132 Ø300 - Ø38x80**
AKG13			●	●	●	●	●	●	●	**IEC 160 Ø350 - Ø42x110**
AKG13			●	●	●	●	●	●	●	**IEC 180 Ø350 - Ø48x110**
AKG16			●	●	●	●	●	●	●	**IEC 200 Ø400 - Ø55x110**
AKG18			●	●	●	●	●	●	●	**IEC 225 Ø450 - Ø60x140**

KIT GIUNTO PER POMPE AD INGRANAGGI

Esempio: AKG02 | FS200 | Z | EX

Codice identificazione motore

	Grandezza		Grandezza
02	63 B3-B5	**13**	180 B3-B5
03	71 B3-B5	**43**	63 B14
04	80 B3-B5	**44**	71 B14
05	90 B3-B5	**45**	80 B14
07	100/112 B3-B5	**46**	90 B14
11	132 B3-B5	**48**	100/112 B14
12	160 B3-B5		

Codice identificazione flangia pompa

FS200 Vedi pag. 43 - 44 - 45

Codice identificazione pompa

Z Indice di revisione

Codice identificazione certificazione ATEX

EX ATEX 2014/34/UE e regolamento del Regno Unito S.I. 2016 No. 1107 (come modificata)

KIT GIUNTO PER POMPE A PISTONI PALETTE E VITE

Esempio: AKG | M01 | Z0000 | EX

Codice identificazione motore

	Grandezza		Grandezza
M01	80 B3-B5	**M07**	200 B3-B5
M02	90 B3-B5	**M08**	225 B3-B5
M03	100/112 B3-B5	**M09**	250 B3-B5
M04	132 B3-B5	**M10**	280 B3-B5
M05	160 B3-B5	**M11**	315 B3-B5
M06	180 B3-B5	**M12**	355 B3-B5

Codice identificazione motore elettrico

M01 Vedi software

Codice identificazione pompa

Z0000 Vedi software

Codice identificazione certificazione ATEX

EX ATEX 2014/34/UE e regolamento del Regno Unito S.I. 2016 No. 1107 (come modificata)

NOTA:
Il codice completo del kit giunto è identificabile a seguito selezione di motore elettrico e pompa idraulica sul software di selezione B&C disponibile sul sito www.mpfiltri.com

Dimensioni

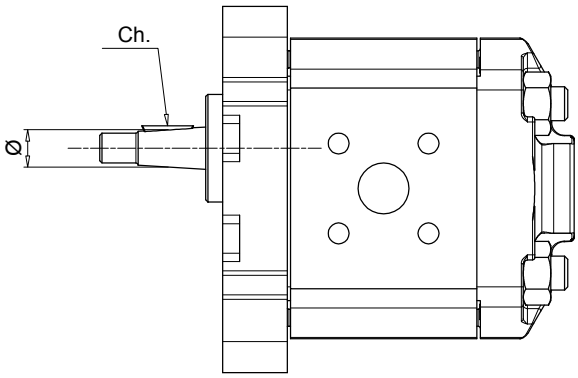

Identificazione albero

Gruppo pompa	Ø	Ch.	Tipo di albero	Codice semigiunto pompa
05	6.0	2.0	cilindrico	**FS05M**
	7.0	2.0	cilindrico	**FS05C**
1	9.7	2.4	conicità 1:8	**FS100**
	12.0	3.0	cilindrico	**FS1C0**
	13.9	3.0	conicità 1:8	**FS1M0**
2	17.2	3.2 - 4	conicità 1:8	**FS200**
3	22.2	4.0	conicità 1:8	**FS300**
	22.2	4.0	conicità 1:8	**FS300**
	22.2	4.0	conicità 1:8	**FS300**
	22.2	4.0	conicità 1:8	**FS300**
3.5	25.6	4.76 - 5.0	conicità 1:8	**FS350**
	25.6	4.76 - 5.0	conicità 1:8	**FS350**
4	33.3	6.35 - 7.0	conicità 1:8	**FS400**
	33.3	6.35 - 7.0	conicità 1:8	**FS400**
Bosch	9.8	2.0	conicità 1:5	**FSZBR**
	16.9	3.0	conicità 1:5	**FSZFR**
	25.2	5.0	conicità 1:5	**FSZGR**

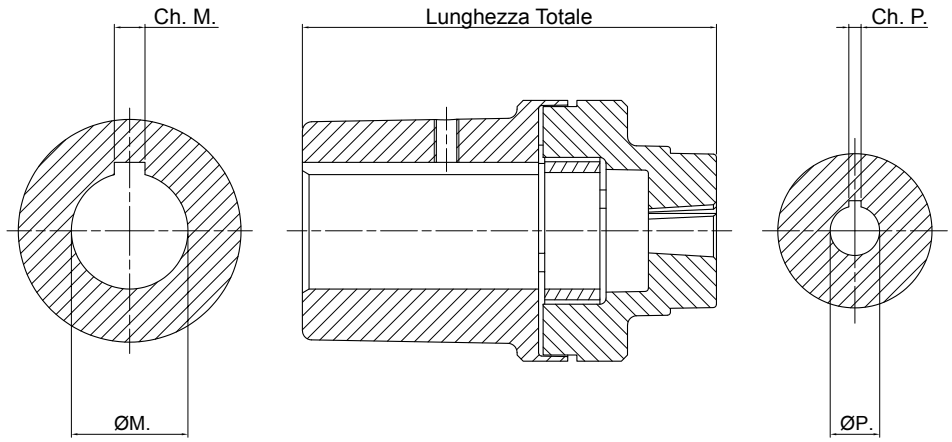

Motore elettrico IEC per flangia di montaggio B3 - B5

Motore Elettrico IEC		Codice identificazione pompa	Componenti								
Grandezza	Albero [Ø x L]		Codice Semigiunti motore	Inserto	Codice Semigiunto pompa	Codice Kit giunto	ØM.	Ch. M.	ØP.	Ch. P.	L. Tot.
63	11x23	**FS05M**	SGEA01M01019FG	EGE 0	SGEA01FS05M	AKG02FS05MZEX	11	4	6	2	50
		FS05C			SGEA01FS05C	AKG02FS05CZEX			7	2	
		FS100			SGEA01FS100	AKG02FS100ZEX			9.7-1:8	2.4	
		FS1C0			SGEA01FS1C0	AKG02FS1C0ZEX			12	3	
		FS1M0			SGEA01FS1M0	AKG02FS1M0ZEX			13.9-1:8	3	
		FSZBR			SGEA01FSZBR	AKG02FSZBRZEX			9.8-1:5	2	
71	14x30	**FS05M**	SGEA01M02028FG	EGE 0	SGEA01FS05M	AKG03FS05MZEX	14	5	6	2	59
		FS05C			SGEA01FS05C	AKG03FS05CZEX			7	2	
		FS100			SGEA01FS100	AKG03FS100ZEX			9.7-1:8	2.4	
		FS1C0			SGEA01FS1C0	AKG03FS1C0ZEX			12	3	
		FS1M0			SGEA01FS1M0	AKG03FS1M0ZEX			13.9-1:8	3	
		FSZBR			SGEA01FSZBR	AKG03FSZBRZEX			9.8-1:5	2	
80	19x40	**FS05M**	SGEA01M03048FG	EGE 0	SGEA01FS05M	AKG04FS05MZEX	19	6	6	2	80
		FS05C			SGEA01FS05C	AKG04FS05CZEX			7	2	
		FS100			SGEA01FS100	AKG04FS100ZEX			9.7-1:8	2.4	
		FS1C0			SGEA01FS1C0	AKG04FS1C0ZEX			12	3	
		FS1M0			SGEA01FS1M0	AKG04FS1M0ZEX			13.9-1:8	3	
		FSZBR			SGEA01FSZBR	AKG04FSZBRZEX			9.8-1:5	2	
		FS200	SGEA21M03048FG	EGE 2	SGEA21FS200	AKG04FS200ZEX	19	6	17.2-1:8	3.5/4	94
		FSZFR			SGEA21FSZFR	AKG04FSZFRZEX			16.9	3	
90	24x50	**FS05M**	SGEA01M04048FG	EGE 0	SGEA01FS05M	AKG05FS05MZEX	24	8	6	2	80
		FS05C			SGEA01FS05C	AKG05FS05CZEX			7	2	
		FS100			SGEA01FS100	AKG05FS100ZEX			9.7-1:8	2.4	
		FS1C0			SGEA01FS1C0	AKG05FS1C0ZEX			12	3	
		FS1M0			SGEA01FS1M0	AKG05FS1M0ZEX			13.9-1:8	3	
		FSZBR			SGEA01FSZBR	AKG05FSZBRZEX			9.8-1:5	2	
		FS200	SGEA21M04048FG	EGE 2	SGEA21FS200	AKG05FS200ZEX	24	8	17.2-1:8	3.5/4	94
		FSZFR			SGEA21FSZFR	AKG05FSZFRZEX			16.9	3	
100 112	28x60	**FS100**	SGEA21M05055FG	EGE 2	SGEA21FS100	AKG07FS100ZEX	28	8	9.7-1:8	2.4	94
		FS1C0			SGEA21FS1C0	AKG07FS1C0ZEX			12	3	
		FS1M0			SGEA21FS1M0	AKG07FS1M0ZEX			13.9-1:8	3	
		FSZBR			SGEA21FSZBR	AKG07FSZBRZEX			25.2-1:5	5	
		FS200			SGEA21FS200	AKG07FS200ZEX			17.2-1:8	3.2/4	
		FSZFR			SGEA21FSZFR	AKG07FSZFRZEX			16.9-1:5	3	
		FS25T			SGEA21FS300	AKG07FS300ZEX			22.22-1:8	4	
		FS300			SGEA21FS300	AKG07FS300ZEX			22.22-1:8	4	
		FS3M0			SGEA21FS300	AKG07FS300ZEX			22.22-1:8	4	
		FS3T0			SGEA21FS300	AKG07FS300ZEX			22.22-1:8	4	

Motore elettrico IEC per flangia di montaggio B3 - B5

Motore Elettrico IEC Grandezza	Albero [Ø x L]	Codice identificazione pompa	Componenti: Codice Semigiunti motore	Inserto	Codice Semigiunto pompa	Codice Kit giunto	ØM.	Ch. M.	ØP.	Ch. P.	L. Tot.
132	38x80	**FS100**	SGEA31M06077FG	EGE 3	SGEA31FS100	AKG11FS100ZEX	38	10	9.7-1:8	2.4	135
		FS1C0			SGEA31FS1C0	AKG11FS1C0ZEX			12	3	
		FS1M0			SGEA31FS1M0	AKG11FS1M0ZEX			13.9-1:8	3	
		FSZGR			SGEA31FSZGR	AKG11FSZGRZEX			25.2-1:5	5	
		FS200			SGEA31FS200	AKG11FS200ZEX			17.2-1:8	3.2/4	
		FSZFR			SGEA31FSZFR	AKG11FSZFRZEX			16.9-1:5	3	
		FS25T			SGEA31FS300	AKG11FS300ZEX			22.22-1:8	4	
		FS300			SGEA31FS300	AKG11FS300ZEX			22.22-1:8	4	
		FS3M0			SGEA31FS300	AKG11FS300ZEX			22.22-1:8	4	
		FS3T0			SGEA31FS300	AKG11FS300ZEX			22.22-1:8	4	
		FS35M			SGEA31FS350	AKG11FS350ZEX			25.6-1:5	4.76/5	
		FS350			SGEA31FS350	AKG11FS350ZEX			25.6-1:5	4.76/5	
160	42x110	**FSZGR**	SGEA51M07109FG	EGE 5	SGEA51FSZGR	AKG12FSZGRZEX	42	12	25.2-1:5	5	167
		FS200			SGEA51FS200	AKG12FS200ZEX			17.2-1:8	3.2/4	
		FSZFR			SGEA51FSZFR	AKG12FSZFRZEX			16.9-1:5	3	
		FS25T			SGEA51FS300	AKG12FS300ZEX			22.22-1:8	4	
		FS300			SGEA51FS300	AKG12FS300ZEX			22.22-1:8	4	
		FS3M0			SGEA51FS300	AKG12FS300ZEX			22.22-1:8	4	
		FS3T0			SGEA51FS300	AKG12FS300ZEX			22.22-1:8	4	
		FS35M			SGEA51FS350	AKG12FS350ZEX			25.6-1:5	4.76/5	
		FS350			SGEA51FS350	AKG12FS350ZEX			25.6-1:5	4.76/5	
180	48x110	**FSZGR**	SGEA51M08109FG	EGE 5	SGEA51FSZGR	AKG13FSZGRZEX	48	14	25.2-1:5	5	167
		FS200			SGEA51FS200	AKG13FS200ZEX			17.2-1:8	3.2/4	
		FSZFR			SGEA51FSZFR	AKG13FSZFRZEX			16.9-1:5	3	
		FS25T			SGEA51FS300	AKG13FS300ZEX			22.22-1:8	4	
		FS300			SGEA51FS300	AKG13FS300ZEX			22.22-1:8	4	
		FS3M0			SGEA51FS300	AKG13FS300ZEX			22.22-1:8	4	
		FS3T0			SGEA51FS300	AKG13FS300ZEX			22.22-1:8	4	
		FS35M			SGEA51FS350	AKG13FS350ZEX			25.6-1:5	4.76/5	
		FS350			SGEA51FS350	AKG13FS350ZEX			25.6-1:5	4.76/5	
200	55x110	**FS200**	SGEA51M09109FG	EGE 5	SGEA51FS200	AKG16FS200ZEX	55	16	17.2-1:8	3.2/4	167
		FS300			SGEA51FS300	AKG16FS300ZEX			22.22-1:8	4	
		FS3M0			SGEA51FS300	AKG16FS300ZEX			22.22-1:8	4	
		FS35M			SGEA51FS350	AKG16FS350ZEX			25.6-1:5	4.76/5	
		FS350			SGEA51FS350	AKG16FS350ZEX			25.6-1:5	4.76/5	
		FSZFR			SGEA51FSZFR	AKG16FSZFRZEX			16.9-1:5	3	
		FSZGR			SGEA51FSZGR	AKG16FSZGRZEX			25.2-1:5	5	
225	60x140	**FS300**	SGEG60M10110	EGE 6	SGEG60FS300	AKG18FS300ZEX	60	18	22.22-1:8	4	167
		FS3M0			SGEG60FS300	AKG18FS300ZEX			22.22-1:8	4	
		FS35M			SGEG60FS350	AKG18FS350ZEX			25.6-1:5	4.76/5	
		FS350			SGEG60FS350	AKG18FS350ZEX			25.6-1:5	4.76/5	
		FSZGR			SGEG60FSZGR	AKG18FSZGRZEX			25.2-1:5	5	
250	65x140	**FS300**	SGEG60M11140	EGE 6	SGEG60FS300	AKG20FS300ZEX	65	18	22.22-1:8	4	168
		FS3M0			SGEG60FS300	AKG20FS300ZEX			22.22-1:8	4	
		FS35M			SGEG60FS350	AKG20FS350ZEX			25.6-1:5	4.76/5	
		FS350			SGEG60FS350	AKG20FS350ZEX			25.6-1:5	4.76/5	
		FSZGR			SGEG60FSZGR	AKG20FSZGRZEX			25.2-1:5	5	
280	75x140	**FS300**	SGEG80M12140	EGE 8	SGEG80FS300	AKG22FS300ZEX	75	20	22.22-1:8	4	198
		FS3M0			SGEG80FS300	AKG22FS300ZEX			22.22-1:8	4	
		FS35M			SGEG80FS350	AKG22FS350ZEX			25.6-1:5	4.76/5	
		FS350			SGEG80FS350	AKG22FS350ZEX			25.6-1:5	4.76/5	
		FSZGR			SGEG80FSZGR	AKG22FSZGRZEX			25.2-1:5	5	
315	80x170	**FS300**	SGEG80M13170	EGE 8	SGEG80FS300	AKG26FS300ZEX	80	22	22.22-1:8	4	228
		FS3M0			SGEG80FS300	AKG26FS300ZEX			22.22-1:8	4	
		FS35M			SGEG80FS350	AKG26FS350ZEX			25.6-1:5	4.76/5	
		FS350			SGEG80FS350	AKG26FS350ZEX			25.6-1:5	4.76/5	
		FSZGR			SGEG80FSZGR	AKG26FSZGRZEX			25.2-1:5	5	

Motore elettrico IEC per flangia di montaggio B14

Motore Elettrico IEC		Codice identificazione pompa	Componenti								
Grandezza	Albero [Ø x L]		Codice Semigiunti motore	Inserto	Codice Semigiunto pompa	Codice Kit giunto	ØM.	Ch. M.	ØP.	Ch. P.	L. Tot.
63	11x23	**FS05M**	SGEA01M01019FG	EGE0	SGEA00FS05M	AKG43FS05MZEX	11	4	6	2	50
		FS05C			SGEA01FS05C	AKG43FS05CZEX			7	2	
		FS100			SGEA01FS100	AKG43FS100ZEX			9.7-1:8	2.4	
		FS1C0			SGEA01FS1C0	AKG43FS1C0ZEX			12	3	
		FS1M0			SGEA01FS1M0	AKG43FS1M0ZEX			13.9-1:8	3	
		FSZBR			SGEA01FSZBR	AKG43FSZBRZEX			9.8-1:5	2	
71	14x30	**FS05M**	SGEA01M02028FG	EGE 0	SGEA01FS05M	AKG44FS05MZEX	14	5	6	2	59
		FS05C			SGEA01FS05C	AKG44FS05CZEX			7	2	
		FS100			SGEA01FS100	AKG44FS100ZEX			9.7-1:8	2.4	
		FS1C0			SGEA01FS1C0	AKG44FS1C0ZEX			12	3	
		FS1M0			SGEA01FS1M0	AKG44FS1M0ZEX			13.9-1:8	3	
		FSZBR			SGEA01FSZBR	AKG44FSZBRZEX			9.8-1:5	2	
80	19x40	**FS05M**	SGEA01M03048FG	EGE 0	SGEA01FS05M	AKG45FS05MZEX	19	6	6	2	79
		FS05C			SGEA01FS05C	AKG45FS05CZEX			7	2	
		FS100			SGEA01FS100	AKG45FS100ZEX			9.7-1:8	2.4	
		FS1C0			SGEA01FS1C0	AKG45FS1C0ZEX			12	3	
		FS1M0			SGEA01FS1M0	AKG45FS1M0ZEX			13.9-1:8	3	
		FSZBR			SGEA01FSZBR	AKG45FSZBRZEX			9.8-1:5	2	
		FS200	SGEA21M03048FG	EGE 2	SGEA21FS200	AKG45FS200ZEX	19	6	17.2-1:8	3.2/4	87
		FSZFR			SGEA21FSZFR	AKG45FSZFRZEX			16.9	3	
90	24x50	**FS05M**	SGEA01M04048FG	EGE 0	SGEA01FS05M	AKG46FS05MZEX	24	8	6	2	79
		FS05C			SGEA01FS05C	AKG46FS05CZEX			7	2	
		FS100			SGEA01FS100	AKG46FS100ZEX			9.7-1:8	2.4	
		FS1C0			SGEA01FS1C0	AKG46FS1C0ZEX			12	3	
		FS1M0			SGEA01FS1M0	AKG46FS1M0ZEX			13.9-1:8	3	
		FSZBR			SGEA01FSZBR	AKG46FSZBRZEX			9.8-1:5	2	
		FS200	SGEA21M04048FG	EGE 2	SGEA21FS200	AKG46FS200ZEX	24	8	17.2-1:8	3.5/4	87
		FSZFR			SGEA21FSZFR	AKG46FSZFRZEX			16.9	3	
100 112	28x60	**FS05M**	SGEA21M05055FG	EGE 2	SGEA21FS05M	AKG48FS05MZEX	28	8	6	2	94
		FS05C			SGEA21FS05C	AKG48FS05CZEX			7	2	
		FS100			SGEA21FS100	AKG48FS100ZEX			9.7-1:8	2.4	
		FS1C0			SGEA21FS1C0	AKG48FS1C0ZEX			12	3	
		FS1M0			SGEA21FS1M0	AKG48FS1M0ZEX			13.9-1:8	3	
		FSZBR			SGEA21FSZBR	AKG48FSZBRZEX			9.8-1:5	2	
		FS200			SGEA21FS200	AKG48FS200ZEX			17.2-1:8	3.5/4	
		FSZFR			SGEA21FSZFR	AKG48FSZFRZEX			16.9	3	

Serie SGDR

Giunti a denti bombati in acciaio

Caratteristiche tecniche

Giunti - Giunti a denti bombati in acciaio

Materiali giunti
Giunti: Acciaio C40
Anello di trascinamento: Poliammide PA66 Colore blu

Temperatura
Inserto in Poliammide PA66: da -20 °C a +90 °C

Compatibilità con i fluidi
- Oli minerali tipo HH-HL-HM-HR-HV, secondo ISO 6743/4
- Emulsioni acquose tipo HFAE-HFAS, secondo ISO 6743/4
- Acqua glicole tipo HFC, secondo ISO 6743/4: richiedere esecuzione anodizzata

Note
Per valori al di fuori di questo intervallo, consultare l'Ufficio Tecnico Commerciale MP Filtri

Applicazioni Speciali
Tutte le applicazioni che non rientrano nei normali canoni previsti da questo catalogo devono essere valutate ed approvate dall'Ufficio Tecnico Commerciale MP Filtri

Motori elettrici IEC

Motori elettrici IEC grandezza	Acciaio al carbonio C40				
	Albero ISO 3019-2	Albero ANSI B92. 1A 1976	Albero DIN 5480	Albero DIN 5481	Albero DIN 5482
IEC 80 Ø200 - Ø19x40	●	●	●	●	●
IEC 90 Ø200 - Ø24x50	●	●	●	●	●
IEC 100 Ø250 - Ø28x60	●	●	●	●	●
IEC 112 Ø250 - Ø28x60	●	●	●	●	●
IEC 132 Ø300 - Ø38x80	●	●	●	●	●
IEC 160 Ø350 - Ø42x110	●	●	●	●	●
IEC 180 Ø350 - Ø48x110	●	●	●	●	●
IEC 200 Ø400 - Ø55x110	●	●	●	●	●

SEMIGIUNTI CIECHI

Esempio: SGDR 28 PB

Semigiunto
SGDR

Grandezza
28
42
55

Senza foro
PB

SEMIGIUNTI PER ALBERI CILINDRICI

Esempio: SGDR 28 G02 040 2E

Semigiunto
SGDR

Grandezza
28
42
55

Codice albero pompa
G02 Vedi pag. 18

Lunghezza
040 Vedi pag. 50

Doppia chiavetta (solo combinazioni disponibili)
2E Vedi pag. 18 albero cilindrico - doppia chiavetta)

SEMIGIUNTI PER ALBERI SCANALATI

Esempio: SGDR 28 PD02 040

Semigiunto
SGDR

Grandezza
28
42
55

Codice albero pompa
PD02 Vedi pag. 19

Lunghezza
040 Vedi pag. 50

SGDR

Dimensioni

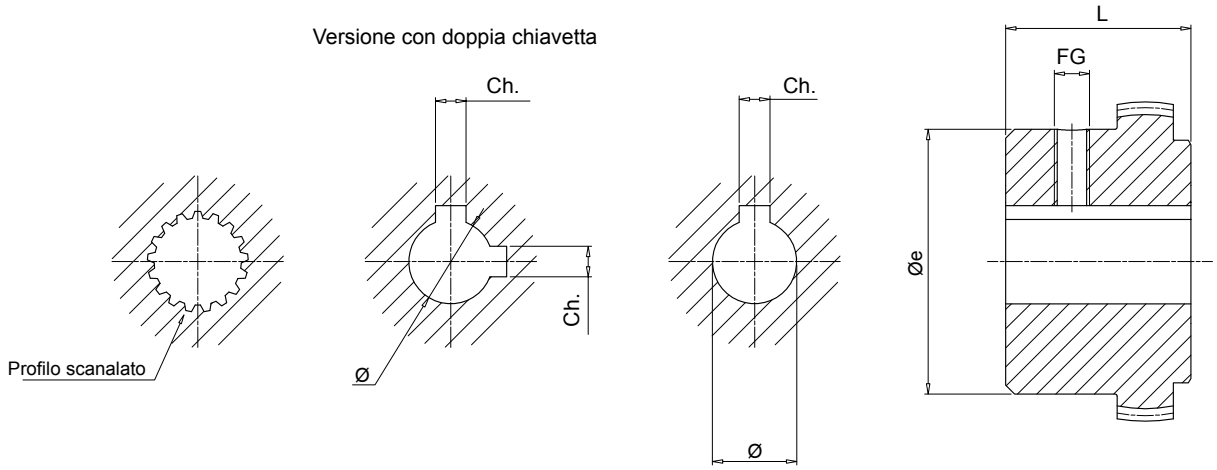

Note:
- Grano incluso
- Versione doppia chiavetta solo sui semigiunti lato pompa

Semigiunti Motore

Motore elettrico IEC		Codice semigiunto	Dimensioni [mm]					Peso [kg]
Grandezza motore	Albero [Ø x L]		Øe	L	Ø	Ch.	Fg	
80	19x40	**SGDR28M03040**	45	40	19	6	M6	0.5
90	24x50	**SGDR28M04040**	45	40	24	8	M6	0.5
100-112	28x60	**SGDR28M05040**	45	40	28	8	M6	0.5
132	38x80	**SGDR42M06042**	60	42	38	10	M8	1.0
160	42x110	**SGDR42M07042**	60	42	42	12	M8	1.0
180	48x110	**SGDR55M08060**	84	60	48	14	M8	2.5
200	55x110	**SGDR55M09060**	84	60	55	16	M8	2.5

Semigiunti Pompa

Codice semigiunto	Dimensioni [mm]		Peso [kg]
	Øe	L	
SGDR28* **	45	40	0.5
SGDR42* **	60	42	1.0
SGDR55* **	84	60	2.5

Completare il codice del giunto con il codice dell'albero e la lunghezza
Esempio: **SGDR280PD02050** (vedi pag. 19).

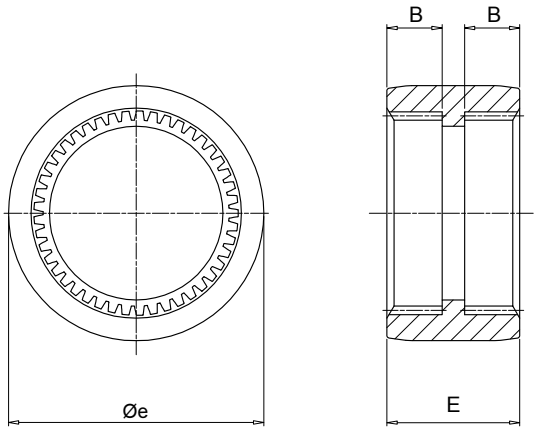

Anello di trascinamento

Codice	Codice semigiunto	Dimensioni [mm] Øe	E	B	Coppia Nominale [Nm]	Coppia Massima [Nm]	Peso [kg]
EGR066PA	SGDR28	66	38	16	30	90	0.050
EGR090PA	SGDR42	90	52	22	120	360	0.150
EGR125PA	SGDR55	125	65	27	200	600	0.371

I dati e le informazioni contenuti in questa pubblicazione sono forniti a titolo indicativo.
La MP Filtri si riserva il diritto di apportare in qualunque momento modifiche ai modelli ed alle versioni dei prodotti descritti sia per ragioni di natura tecnica che commerciale.
I colori e le fotografie dei prodotti sono puramente indicativi.
Ogni riproduzione, parziale o totale, del presente documento è assolutamente vietata.
Diritti riservati.

WORLDWIDE NETWORK

HEADQUARTERS

MP Filtri S.p.A.
Pessano con Bornago
Milano
Italy
sales@mpfiltri.com

BRANCH OFFICES

ITALFILTRI LLC
Moscow
Russia
mpfiltrirussia@yahoo.com

MP Filtri Canada Inc.
Concord, Ontario
Canada
sales@mpfiltricanada.com

MP Filtri France SAS
Lyon
AURA
France
sales@mpfiltrifrance.com

MP Filtri Germany GmbH
St. Ingbert
Germany
sales@mpfiltri.de

MP Filtri India Pvt. Ltd.
Bangalore
India
sales@mpfiltri.co.in

MP Filtri Middle East FZCO
Dubai
U.A.E.
sales-me@mpfiltri.com

MP Filtri SEA PTE Ltd.
Singapore
sales-sea@mpfiltri.com

MP Filtri (Shanghai) Co., Ltd.
Shanghai
P.R. China
sales@mpfiltrishanghai.com

MP Filtri U.K. Ltd.
Bourton on the Water
Gloucestershire
United Kingdom
sales@mpfiltri.co.uk

MP Filtri U.S.A. Inc.
Quakertown, PA
U.S.A.
sales@mpfiltriusa.com

PASSION TO PERFORM

mpfiltri.com

CMPIT001X
IT - 04-2022