TANK ACCESSORIES

ACCESSORI

PASSION TO PERFORM

MPFILTRI®

UNA REALTÀ LEADER A LIVELLO MONDIALE NELLA FILTRAZIONE PER L'OLEODINAMICA

La nostra storia ha inizio nel 1964, quando Bruno Pasotto decise di esaudire una richiesta del mercato ancora in parte da esplorare: studiare, progettare, sviluppare, produrre e commercializzare una vasta gamma di filtri per gli azionamenti oleodinamici, con un'offerta in grado di soddisfare le esigenze dei costruttori in ogni settore.
La qualità dei nostri prodotti, la concorrenzialità rispetto ai grandi costruttori internazionali, la costante ricerca, la progettazione e lo sviluppo, ci hanno consacrato come una realtà leader a livello mondiale nel campo della filtrazione oleodinamica.
Con i nostri cinquant'anni di presenza sul mercato, abbiamo realmente caratterizzato il nostro settore e oggi siamo un gruppo in grado di controllare l'intera filiera produttiva, proponendoci come una struttura capace di monitorare tutti i processi di fabbricazione, per garantire un elevato standard qualitativo e per rispondere alle mutevoli richieste del mercato e della clientela.

LEADER DI SETTORE

Attraverso sapienti interazioni tra tecnologia avanzata e artigianalità, **personalizziamo il prodotto in base alle specifiche richieste del mercato**, puntando su innovazione e qualità, e seguendone passo per passo l'iter di realizzazione, sia per il prodotto standard che per il prodotto speciale, nel pieno rispetto delle attese della clientela.

La nostra mentalità customer oriented, in grado di soddisfare qualsiasi richiesta del cliente con **prodotti personalizzati** e **in tempi rapidi**, ci rende un'**azienda dinamica e flessibile**. La possibilità di poter costantemente monitorare e controllare l'intero processo produttivo è una condizione essenziale per garantire la qualità del prodotto.

PRESENZA **MONDIALE**

Grazie alle nostre sedi estere, siamo in grado di offrire una gamma di prodotti diversificata che ci permette di fronteggiare l'agguerrita concorrenza internazionale e di rimanere stabilmente presente a livello locale.

Il Gruppo vanta **9 filiali commerciali**

TECNOLOGIA

La **ricerca continua verso l'eccellenza nella qualità e nell'innovazione tecnologica** ci consente di offrire il top delle soluzioni e dei servizi per applicazioni in svariati campi: industriale, banchi prova, lubrificazione, ingegneria pesante, energie rinnovabili, sport motoristici, ingegneria navale, ingegneria offshore, sistemi per aeronautica, tecnologie emergenti, mercato mobile (trattori, escavatori, pompe a calcestruzzo, piattaforme).

E PRODUZIONE

Il nostro elevato know-how tecnologico ci consente di fare affidamento interamente sulle nostre risorse interne e di non usufruire di fornitori esterni. Grazie a questo siamo in grado di soddisfare il crescente numero di richieste della clientela, con un parco macchine costantemente aggiornato, che vanta **isole robotizzate capaci di produrre ininterrottamente su tre turni di lavoro.**

FILTRI IN ASPIRAZIONE

Portate
fino a 875 l/min

Montaggio:
- Immerso
- Esterno in Linea
- A serbatoio sopra battente
- A serbatoio sotto battente

FILTRI SUL RITORNO

Portate
fino a 3000 l/min

Pressione
fino a 20 bar

Montaggio:
- Esterno in Linea
- A serbatoio
- In esecuzione semplice e doppia

FILTRI RITORNO/ ASPIRAZIONE

Portate
fino a 300 l/min

Pressione
fino a 80 bar

Montaggio:
- Esterno in Linea
- A serbatoio

FILTRI SPIN-ON

Portate
fino a 365 l/min

Pressione
fino a 35 bar

Montaggio:
- Esterno in Linea
- A serbatoio

FILTRI IN BASSA & MEDIA PRESSIONE

Portate
fino a 3000 l/min

Pressione
fino a 80 bar

Montaggio:
- In Linea
- Su collettori in parallelo
- In esecuzione semplice e doppia

FILTRI IN ALTA PRESSIONE

Portate
fino a 750 l/min

Pressione da 110 bar
fino a 560 bar

Montaggio:
- In Linea
- A piastra
- In esecuzione semplice e doppia

GAMMA **PRODOTTI**

MP Filtri è in grado di realizzare una gamma di prodotti vasta e trasversale che si rivolge al mercato globale, perché adatta per tutti i settori industriali ove vengano utilizzati azionamenti oleodinamici.

Comprende filtri (aspirazione, ritorno, ritorno/aspirazione, spin-on, pressione in acciaio e in acciaio inossidabile) e componenti strutturali (lanterne pompa/motore, giunti di trasmissione, anelli ammortizzanti, piedi di montaggio, serbatoi in alluminio, portelle d'ispezione).

Nel campo del monitoraggio dei livelli di contaminazione e delle condizioni dei fluidi, siamo in grado di fornire le competenze e le risposte richieste per un settore idraulico in rapida e costante evoluzione.

Le unità mobili di filtrazione e l'ampia gamma degli accessori, ci consentono di offrire un servizio completo per i circuiti oleodinamici.

FILTRI INOX IN ALTA PRESSIONE

Portate
fino a 150 l/min

Pressione da 320 bar
fino a 1000 bar

Montaggio:
- In Linea
- A piastra
- In esecuzione semplice e doppia

PRODOTTI PER IL MONITORAGGIO DELLA CONTAMINAZIONE

- Contatori di particelle off-line e in-line
- Prodotti per il campionamento in bottiglia (off-line)
- Calibrati secondo gli standard ISO
- Compatibilità con un'ampia gamma di fluidi e con vari tipi di protocollo di comunicazione

UNITÁ MOBILI DI FILTRAZIONE

Portate da 15 l/min
fino a 200 l/min

PRODOTTI POWER TRANSMISSION

- Lanterne in alluminio per motori elettrici IEC da 0.12 kW a 400 kW
- Giunti in alluminio
  Giunti in ghisa - acciaio
- Anelli ammortizzanti
- Piedi di montaggio
- Serbatoi in alluminio
- Portelle di ispezione

ACCESSORI

- Tappi di carico olio e filtrazione aria
- Indicatori di livello ottici ed elettrici
- Selettori per manometro
- Staffe di fissaggio tubazioni
- Manometri

TANK ACCESSORIES

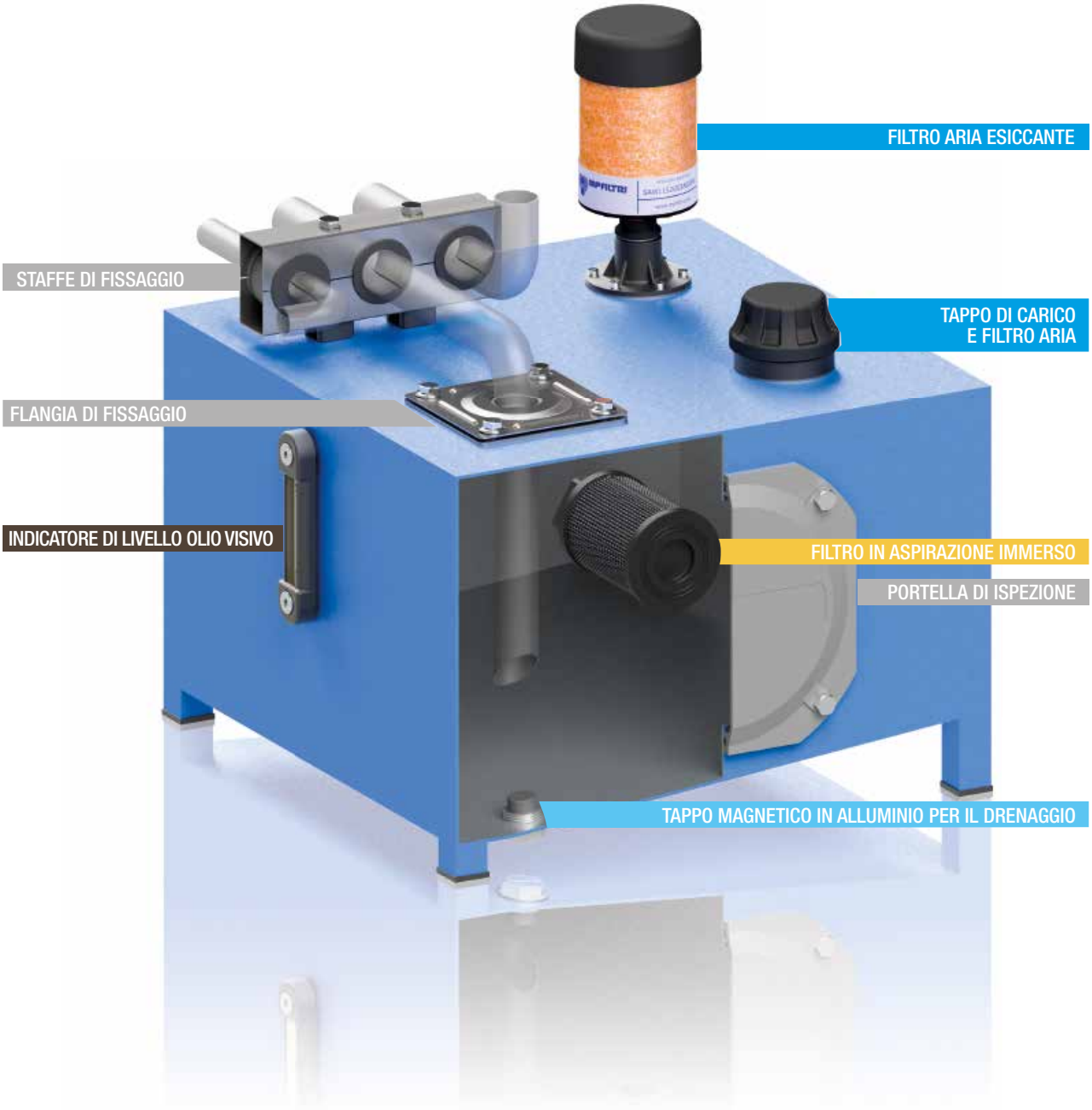

INDICE

1 Pag.		INTRODUZIONE
1	AZIENDA	
6	GAMMA PRODOTTI	

10 Pag.		FILTRI IN ASPIRAZIONE IMMERSI
13	STR & MPA - MPM	Filtro in aspirazione immerso, con bypass o con colonna magnetica

20 Pag.		TAPPI DI CARICO E FILTRAZIONE ARIA
23	SAP 054-075 - SA	Filtri aria
29	SAW 115	Filtro sfiato aria essiccante per controllo umidità
33	SCS	Filtri aria in metallo con elemento filtrante intercambiabile
39	SME 1 - SMF 1 - SML 1	Adattatori per l'istallazione di tappi di carico e filtri aria
45	TA 46 - TAP 50 - SAP 50	Tappi di carico e filtri aria per portate fino a 200 l/min
53	TA 80	Tappi di carico e filtri aria in acciaio per portate fino a 500 l/min
57	TAP 90	Tappi di carico e filtri aria in poliammide per portate fino a 550 l/min
63	TAP 114	Tappi di carico e filtri aria in poliammide per portate fino a 1600 l/min
67	TAP 115 e SAP 115	Tappi di carico e filtri aria in poliammide per portate fino a 3000 l/min

72 Pag.		TAPPI DI CARICO E DI SCARICO
75	TC 50	Tappo di carico in poliammide
79	TKT - TSD - TKM	Tappi di carico e drenaggio

86 Pag.		INDICATORI DI LIVELLO OLIO VISIVI
89	LCP - LCC	Indicatori di livello olio visivi circolari
95	LVA - LVU	Indicatori di livello olio visivi verticali

100 Pag.		INDICATORI DI LIVELLO OLIO ELETTROMAGNETICI
103	LEN - LEG - LET - LEM - LEU	Indicatori di livello olio elettromagnetici
115	LVK	Indicatori di livello olio visivi ed elettromagnetici

120 Pag.		ACCESSORI
123	EM1	Esclusori per manometri
129	SVM	Valvole di isolamento del manometro
133	FTA - FTR	Flangia di fissaggio
137	MULTIFIT SFT	Staffe di fissaggio
143	OB	Portelle ispezione serbatoio
149	SE10LT	Serbatoi in alluminio

Le valvole di isolamento per manometri EM1 e SVM sono progettate per proteggere i manometri da picchi di pressione quando non è richiesta la lettura della pressione.

Le flange FTA/FTR consentono di fissare le linee di aspirazione e di ritorno sul coperchio del serbatoio.

Le staffe di fissaggio MULTIFIX consentono di installare varie tubazioni di diverso tipo e diametro, in modo rapido, semplice e soprattutto economico.

Le PORTELLE DI ISPEZIONE facilitano la manutenzione dei serbatoi dell'olio nelle centraline idrauliche, senza dover necessariamente smontare l'unità.

I SERBATOI IN ALLUMINIO della capacità di 10 litri, consentono il montaggio di una centralina idraulica compatta.

Accessori

EM1	Pagina 123
SVM	129
FTA - FTR	133
SFT	137
OB	143
SE10LT	149

Serie EM1

Esclusori per manometri

Caratteristiche tecniche

Accessori

Esclusori per manometri

Gli esclusori per manometri sono progettati per proteggere i manometri da picchi di pressione quando non è richiesta la lettura della pressione; dopo ogni lettura il selettore in posizione di chiusura serve a depressurizzare il manometro tramite il raccordo a T collegato al serbatoio.

Istruzioni operative:
- Pulsante non premuto: manometro isolato
- Pulsante premuto: manometro in lettura
- Pulsante premuto e ruotato (a sinistra o a destra): il pulsante rimane in posizione e il manometro misura la pressione in continuo
- Per isolare il manometro dalla lettura della pressione, ruotare il pulsante fino a quando non ritorna nella posizione non premuto

Materiali A-B
- Corpo: Ghisa
- Perno: Acciaio
- Guarnizione: NBR, FPM
- Manopola/copertura: Poliammide
- Anello di arresto: Acciaio
- Molla: Acciaio
- Targhetta: Alluminio
- Dado filettato: Acciaio galvanizzato

Materiali C
- Corpo: Ghisa
- Perno: Acciaio
- Guarnizione: NBR, FPM
- Manopola/copertura: Poliammide
- Anello di fermo: Acciaio
- Molla: Acciaio
- Targhetta: Alluminio
- Dado filettato: Acciaio galvanizzato
- Tappo: Acciaio anodizzato

Pressione di esercizio
400 bar

Temperatura di esercizio
Da -25°C a + 100°C

Peso

EM1 versione A	0.41 kg
EM1 versione B	0.44 kg
EM1 versione C	1.00 kg

Codici di ordinazione

ESCLUSORE PER MANOMETRO COMPLETO

Esempio: EM1 | A | G2 | A | P01

Serie
EM1

Versione
A Attacchi filettati, montaggio a pannello con dado esagonale
B Attacchi filettati, montaggio a pannello con viti
C Attacchi filettati, montaggio a pannello con viti

Collegamento
G1 G 1/4”
G2 1/4” NPT
G3 SAE 5 - 1/2” - 20 UNF

Guarnizione
A NBR
V FPM

Esecuzione
P01 MP Filtri standard
Pxx Personalizzato

EM1
versione A

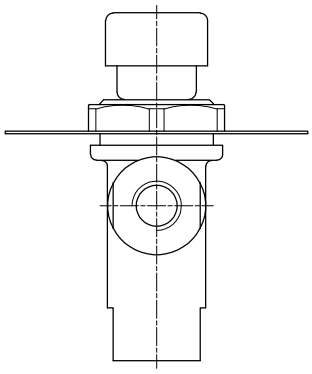

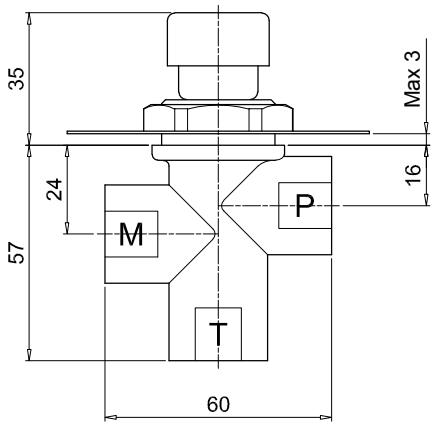

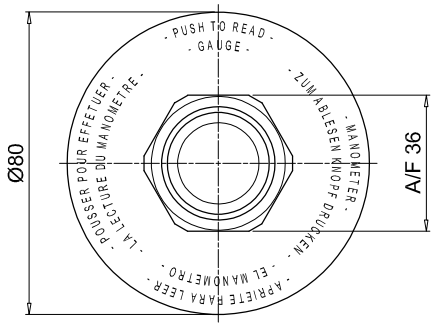

Fori sul pannello

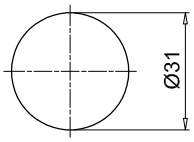

EM1
versione B

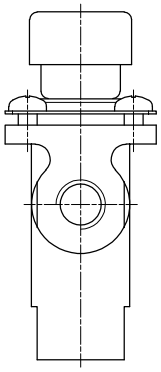

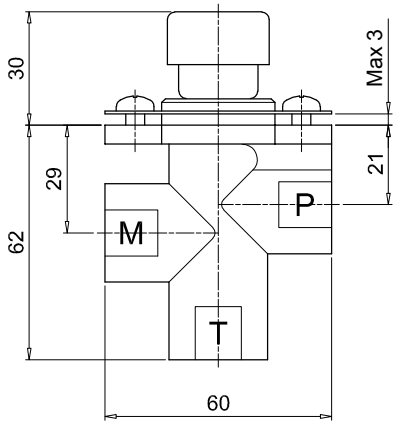

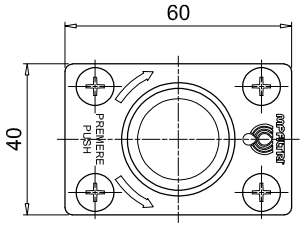

Fori sul pannello

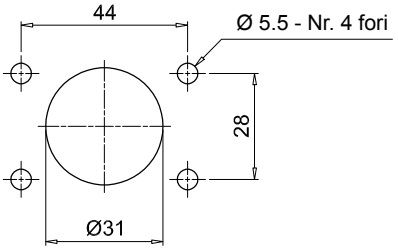

Dimensioni

EM1

versione C

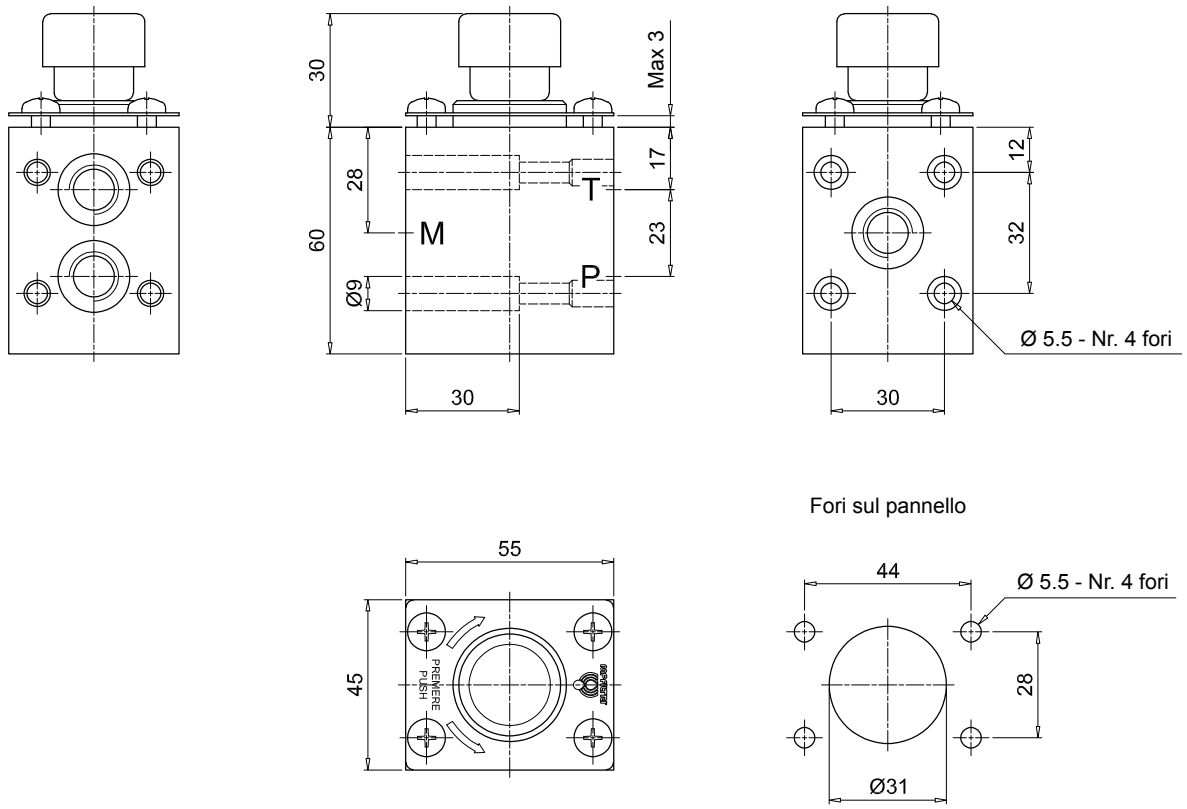

Serie SVM

Valvole di isolamento del manometro

SVM INFORMAZIONI GENERALI

Caratteristiche tecniche

Accessori

Valvole di isolamento del manometro

Le valvole di isolamento del manometro sono progettate per proteggere i manometri da picchi di pressione quando non è richiesta la lettura della pressione; dopo ogni lettura il selettore in posizione di chiusura serve a depressurizzare il manometro tramite il raccordo a T collegato al serbatoio.

Istruzioni operative:

- Manopola non premuta: manometro isolato
- Manopola premuta: manometro in lettura
- Manopola premuta e girata: la manopola rimane in posizione e il manometro misura la pressione in continuo
- Per isolare il manometro dalla lettura della pressione, ruotare il pulsante fino a quando non ritorna nella posizione non premuto

Materiali

- Corpo: Ghisa
- Perno: Acciaio
- Guarnizione: NBR, FPM
- Coperchio: Alluminio anodizzato
- Flangia: Alluminio anodizzato
- Manopola: Poliammide
- Ghiera: Poliammide
- Dado filettato: Acciaio galvanizzato, Acciaio fosfatato

Pressione di esercizio

400 bar

Temperatura di esercizio

Da -25°C a + 100°C

Peso

SVM versione 3 1.547 kg
SVM versione 6 1.507 kg

Codici di ordinazione

VALVOLA DI ISOLAMENTO DEL MANOMETRO COMPLETA

Esempio: SVM | 3 | G1 | A | P01

Serie

SVM

Versione

3 3 connessioni di pressione
6 6 connessioni di pressione

Collegamento

G1 G 1/4”
G2 1/4” NPT
G3 SAE 5 - 1/2” - 20 UNF

Guarnizione

A NBR
V FPM

Esecuzione

P01 MP Filtri standard
Pxx Personalizzato

SVM
versione 3

SVM
versione 6

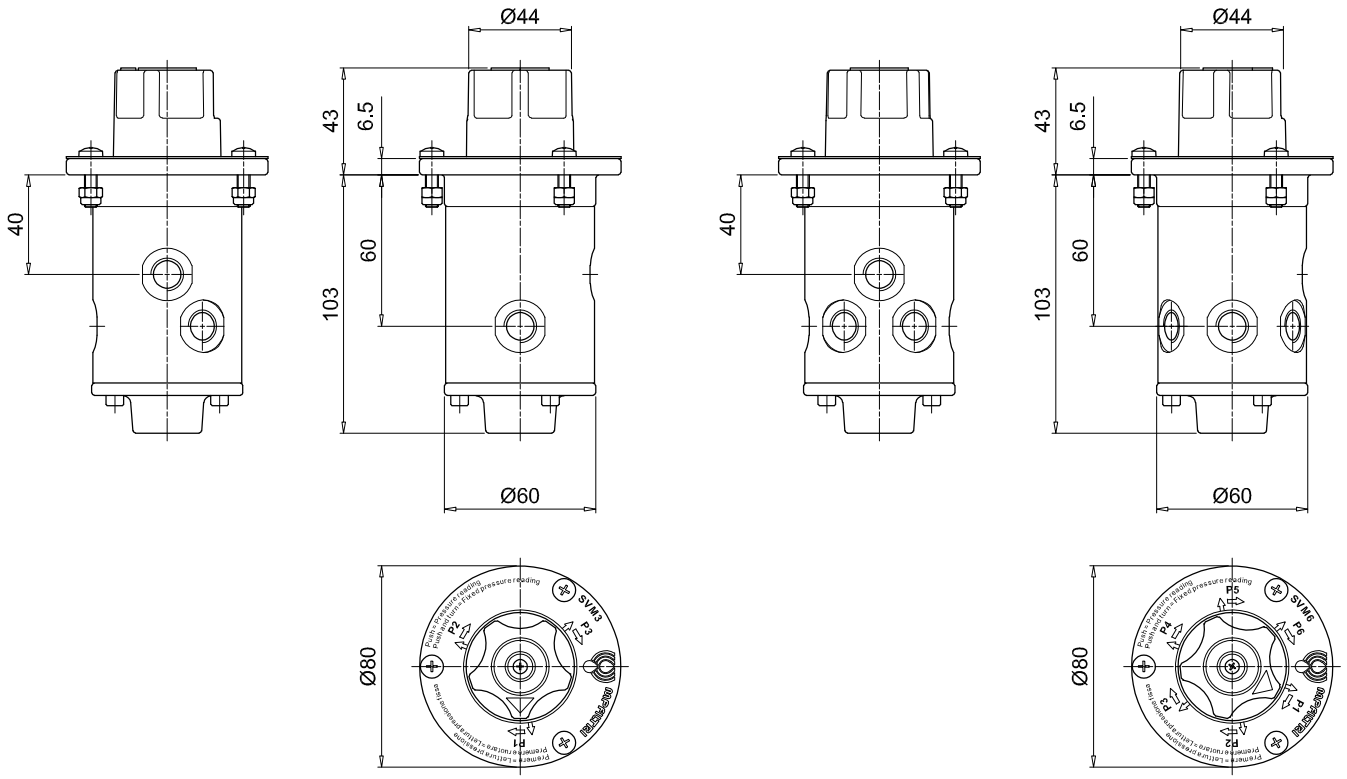

Montaggio esterno

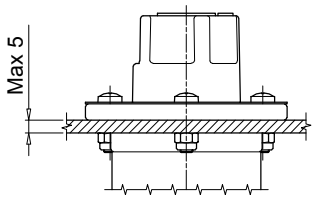

Montaggio interno

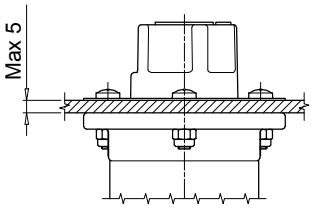

Fori sul pannello

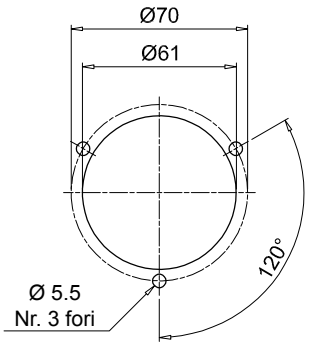

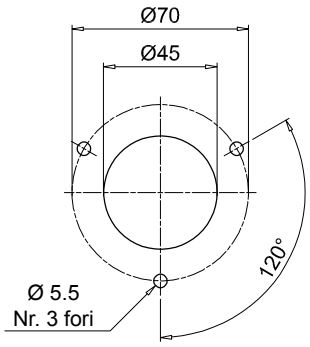

Serie FTA -FTR

Flangia di fissaggio

FTA - FTR INFORMAZIONI PER L'ORDINAZIONE

Caratteristiche tecniche

Accessori

Flangia di fissaggio

Le flange di fissaggio FT consentono di fissare le linee di aspirazione e di ritorno sul coperchio del serbatoio.
L'utilizzo di un inserto elastico permette l'assorbimento delle vibrazioni ed la conseguente riduzione del rumore.

Temperatura di esercizio

Da -25°C a + 100°C

Materiali

- Flangia: Acciaio galvanizzato
- Guarnizione della flangia: Fibra inorganica
- Inserto elastico: NBR
- Vite: Acciaio galvanizzato

Peso FTA		Peso FTR	
FTA 1215	0.590 kg	FTR 0610	0.450 kg
FTA 1620	0.570 kg	FTR 1215	0.430 kg
FTA 2225	0.550 kg	FTR 1620	0.400 kg
FTA 2630	0.530 kg	FTR 2225	0.100 kg
FTA 3235	0.500 kg	FTR 2630	0.103 kg
FTA 3842	0.520 kg	FTR 3235	0.980 kg
FTA 4850	0.920 kg	FTR 3842	0.950 kg
FTA 6061	0.900 kg	FTR 4850	0.900 kg
FTA 7577	0.860 kg	FTR 6061	0.850 kg
FTA 8789	0.830 kg		

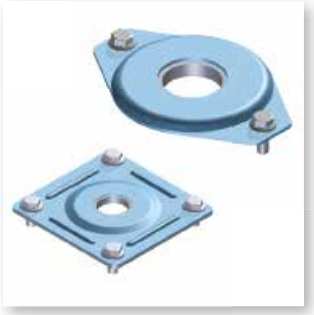

Codici di ordinazione

FLANGIA DI FISSAGGIO COMPLETA

Esempio: FTA 2630 G A P01

Serie	
FTA	**FTR**

Dimensione		FTA	FTR
0610	Tubo Ø06 ÷ 10 mm		•
1215	Tubo Ø12 ÷ 15 mm	•	•
1620	Tubo Ø16 ÷ 20 mm	•	•
2225	Tubo Ø22 ÷ 25 mm	•	•
2630	Tubo Ø26 ÷ 30 mm	•	•
3235	Tubo Ø32 ÷ 35 mm	•	•
3842	Tubo Ø38 ÷ 42 mm	•	•
4850	Tubo Ø48 ÷ 50 mm	•	•
6061	Tubo Ø60 ÷ 61 mm	•	•
7577	Tubo Ø75 ÷ 77 mm	•	
8789	Tubo Ø87 ÷ 89 mm	•	

Guarnizione della flangia		FTA	FTR
G	Fibra inorganica	•	
0	Senza guarnizione		•

Inserto elastico	
A	NBR

Esecuzione	
P01	MP Filtri standard
Pxx	Personalizzato

FTA

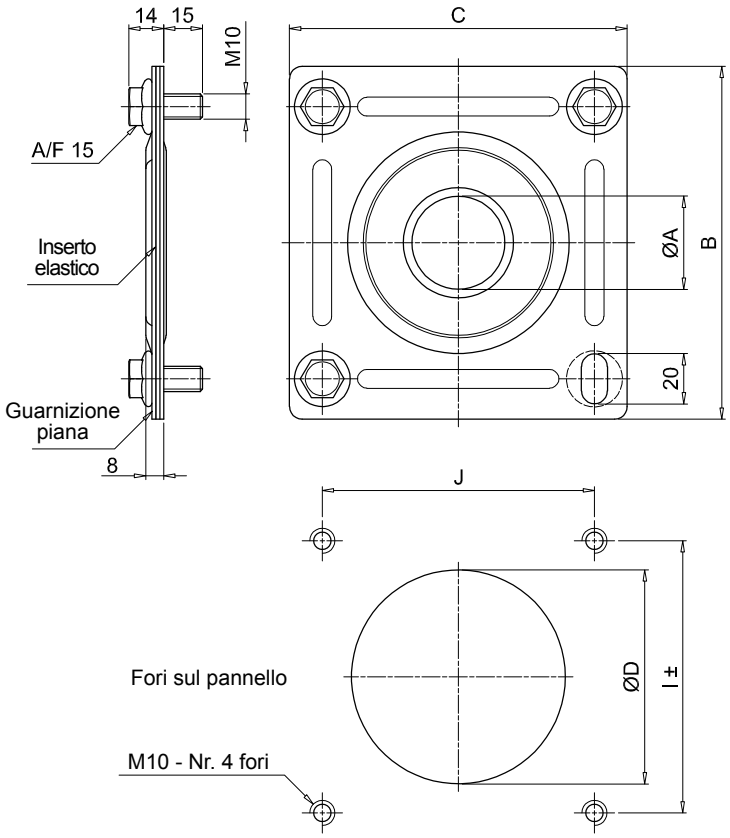

Dimensione	ØA [mm] min	ØA [mm] max	B [mm]	C [mm]	ØD [mm]	I [mm]	J [mm]
1215	12	15	140	134	85	108±1	108
1620	16	20					
2225	22	25					
2630	26	30					
3235	32	35					
3842	38	42					
4850	48	50	190	184	130	159±4	159
6061	60	61					
7577	75	77					
8789	87	89					

FTR

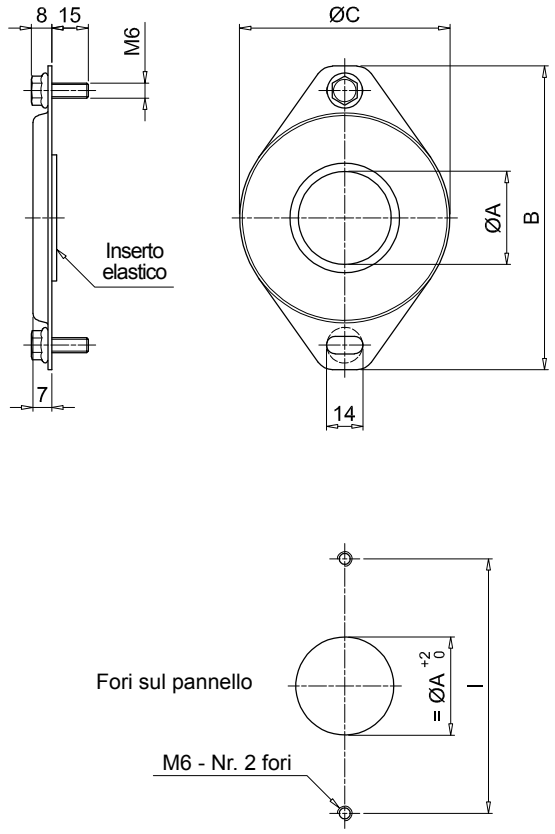

Dimensione	ØA [mm] min	ØA [mm] max	B [mm]	ØC [mm]	I [mm]
0610	6	10	71	40	54
1215	12	15			
1620	16	20			
2225	22	25	121	84	102
2630	26	30			
3235	32	35			
3842	38	42			
4850	48	50			
6061	60	61			

Serie MULTIFIX SFT

Staffe di fissaggio

Caratteristiche tecniche

Accessori

Staffe di fissaggio

Le staffe di fissaggio MULTIFIX sono particolarmente adatti quando è necessario montare una serie di tubazioni che richiedono un'installazione ordinata e di alta precisione. Questi strumenti di fissaggio consentono di installare varie tubazioni di diverso tipo e diametro, in modo rapido, semplice e soprattutto economico.

Le staffe MULTIFIX supportano, guidano e assorbono gli urti e le vibrazioni, proteggendo i tubi ed eliminando la necessità di sistemi di montaggio complessi e antiestetici con morsetti angolari, ecc.

Una disposizione ordinata facilita la manutenzione con conseguente notevole risparmio sui costi di gestione; consente inoltre una progettazione visiva intuitiva dell'impianto, che può essere assemblato facilmente anche senza manodopera specializzata.

Materiali

- Coppia di staffe: Acciaio galvanizzato
- Boccola: NBR
- Distanziatore: Acciaio
- Borchie: Acciaio
- Viti: Acciaio
- Piede e vite: Acciaio

Peso

SFT 38 1 0.050 kg
SFT 51 1 0.100 kg
SFT 78 1 0.570 kg

Temperatura di esercizio

Da -25°C a + 100°C

Codici di ordinazione

STAFFA DI FISSAGGIO COMPLETA

Esempio: SFT 51 19 P01

Serie

SFT

Dimensione

38	Altezza 38 mm - 1 1/2"
51	Altezza 51 mm - 2”
78	Altezza 78 mm - 3”

Numero di tubi		38	51	78
1	Tubo singolo	•	•	•
16	Nr. 16 tubi			•
19	Nr. 19 tubi		•	
26	Nr. 26 tubi	•		

Esecuzione

P01	MP Filtri standard
Pxx	Personalizzata

SFT

Tubo singolo

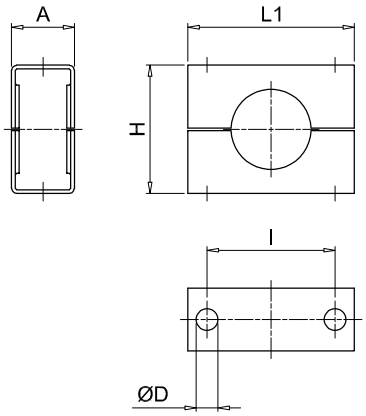

SFT

Tubo multiplo

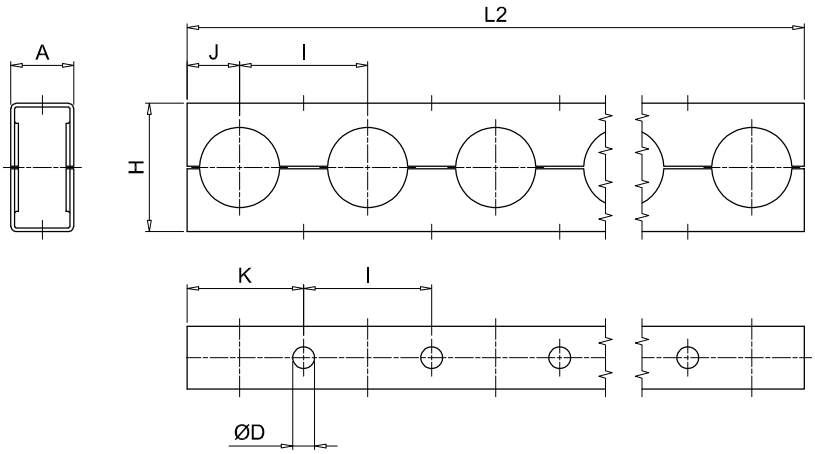

Dimensione	A [mm]	ØD [mm]	H [mm]	I [mm]	J [mm]	K [mm]	L1 [mm]	L2 [mm]
38	25	8.7	38	38.1	15	34	56	982
51	25	8.7	51	50.8	21	46	66	956
78	41	11.1	78	76.2	35	73	95	1213

MULTIFIX SFT

Montaggio

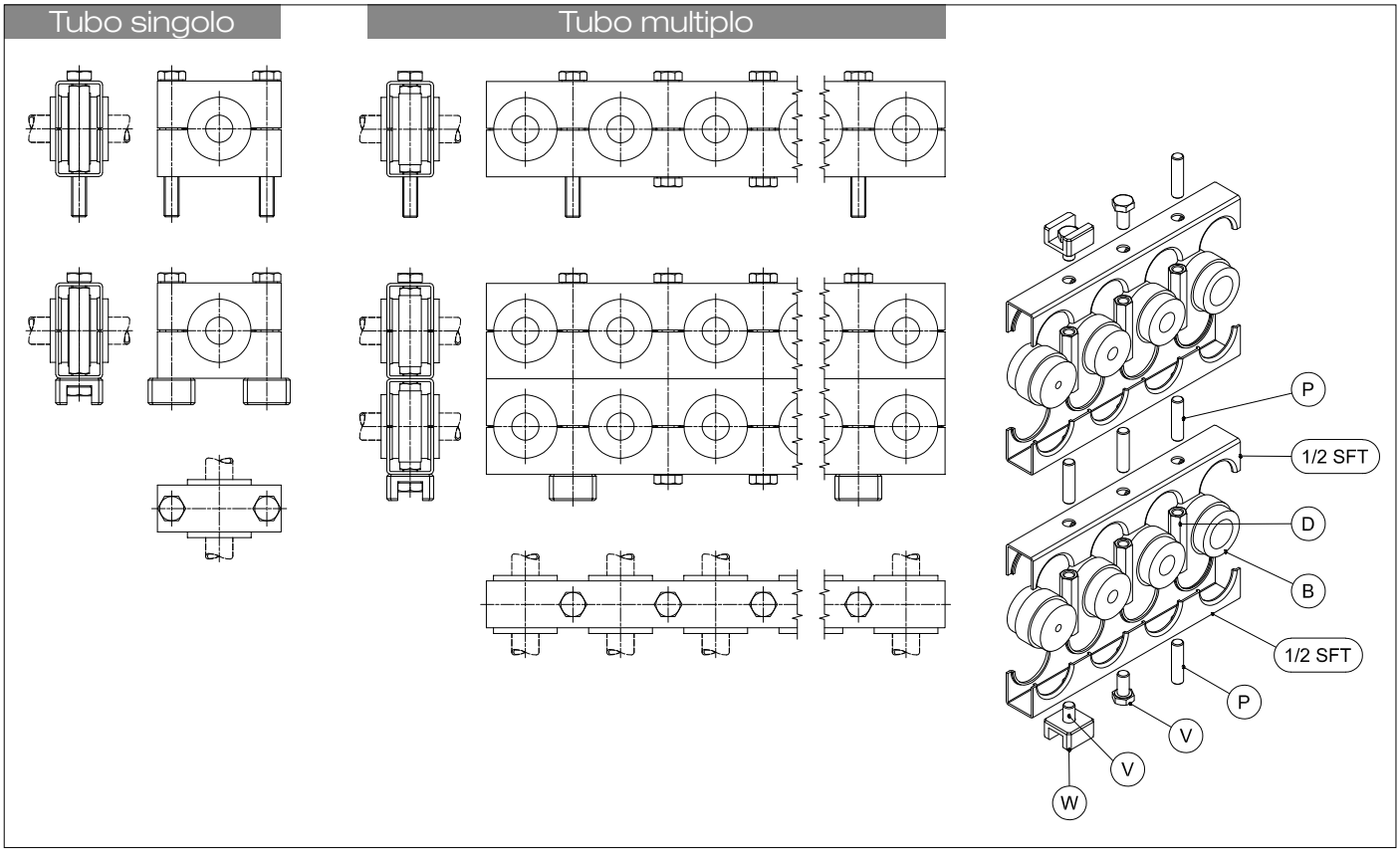

Codici di ordinazione

INSERTO ELASTICO **B**

Esempio: B 51 1820

Serie

B	Boccola di gomma

Grandezza

38
51
78

Diametro del tubo		38	51	78
6	Tubo Ø6 mm	•	•	
8	Tubo Ø8 mm	•	•	•
10	Tubo Ø10 mm - 1/8”	•	•	•
1214	Tubo Ø12 ÷ 14 mm - 1/4”	•	•	•
1516	Tubo Ø15 ÷ 16 mm - 3/8”	•	•	•
1820	Tubo Ø18 ÷ 20 mm - 1/2”	•	•	•
22	Tubo Ø22 mm - 5/8”		•	•
25	Tubo Ø25 mm - 3/4”		•	•
28	Tubo Ø28 mm		•	
2830	Tubo Ø28 ÷ 30 mm - 7/8”			•
33	Tubo Ø33 mm - 1”			•
3538	Tubo Ø35 ÷ 38 mm - 1 1/8”			•
42	Tubo Ø42 mm - 1 1/4”			•
50	Tubo Ø50 mm			•

Dimensioni

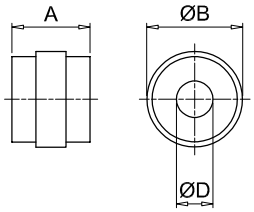

Grandezza	A [mm]	ØB [mm]
38	31	25
51	31	38
78	45	59

Diametro del tubo	ØD [mm]	Ø nom. tubo [pollici]
6	6	-
8	8	-
10	10	1/8”
1214	12÷14	1/4”
1516	15÷16	3/8”
1820	18÷20	1/2”
22	22	5/8”
25	25	3/4”
28	28	-
2830	28÷30	7/8”
33	33	1”
3538	35÷38	1 1/8”
42	42	1 1/4”
50	50	-

Codici di ordinazione

Dimensioni

DADO DI COLLEGAMENTO ESAGONALE (D)

Esempio: D | 51 | M

Serie

D Dado di collegamento esagonale

Altezza

38
51
78

Viti

M Metrica
U UNC

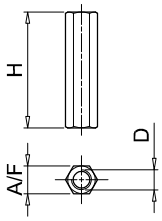

Altezza	Viti [mm]	D [mm]	H [mm]	A/F [mm]
38	M	M8	33	11
	U	5/16" UNC		
51	M	M8	46	11
	U	5/16" UNC		
78	M	M10	72	13
	U	3/8" UNC		

PERNO PER MONTAGGIO IN SERIE (P)

Esempio: P | 3851 | M

Serie

P Perno per montaggio in serie

Altezza	SFT 38	SFT 51	SFT 78
38 - 51	•	•	
78			•

Viti

M Metrica
U UNC

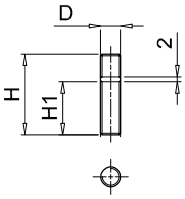

Altezza	Viti [mm]	D [mm]	H [mm]	H1 [mm]
38 - 51	M	M8	32	21
	U	5/16" UNC		
78	M	M10	38	22
	U	3/8" UNC		

VITE A TESTA ESAGONALE (V)

Esempio: V | 3851 | M

Serie

V Vite a testa esagonale

Altezza	SFT 38	SFT 51	SFT 78
38 - 51	•	•	
78			•

Viti

M Metrica
U UNC

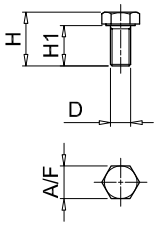

Altezza	Viti [mm]	D [mm]	H [mm]	H1 [mm]	A/F [mm]
38 - 51	M	M8	21	16	13
	U	5/16" UNC			
78	M	M10	36	30	17
	U	3/8" UNC			

PIEDE DI APPOGGIO (W)

Esempio: W | 3851

Serie

W Piede di appoggio

Altezza	SFT 38	SFT 51	SFT 78
38 - 51	•	•	
78			•

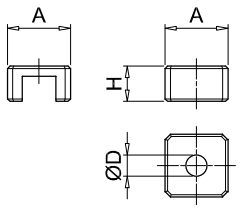

Altezza	H [mm]	ØD [mm]	H [mm]
38 - 51	25	8.5	14
78	32	11	16

Serie OB

Portelle ispezione serbatoio

Caratteristiche tecniche

Accessori

Portelle ispezione serbatoio

Le portelle di ispezione in lega di alluminio (pressofusione) offrono una resistenza meccanica superiore e sono conformi alla normativa DIN 24339.
Consentono un facile accesso all'interno del serbatoio dell'olio per consentire l'ispezione e la pulizia dello stesso, senza dover necessariamente smontare l'unità.
A richiesta e per quantitativi minimi, da concordare con l'Ufficio Commerciale MP Filtri è possibile fornire le portelle con:
- logo personalizzato
- predisposizione per applicazione livello visivo
- predisposizione per applicazione livello visivo e elettrico
- tappo per prelievo olio.

Compatibilità con i fluidi
- Oli minerali tipo HH-LL-HM-HM-HR-HV-HC, secondo la norma ISO 6743/4
- Emulsioni a base d'acqua tipo HFAE-HFAS, secondo la norma ISO 6743/4
- Acqua glicolata tipo HFC, secondo la norma ISO 6743/4: richiedere la versione anodizzata

Le portelle di ispezione OB275 e OB400 sono conformi alla normativa DIN 24339.

Materiali
- Portelle di ispezione: Lega d'alluminio in pressofusione
- Guarnizione: NBR 70 Shore A

Peso	Con guarnizione	Senza guarnizione
OB275	2.06 kg	1.76 kg
OB350	2.10 kg	1.80 kg
OB356	2.10 kg	1.80 kg
OB400	3.20 kg	2.90 kg
OB475	3.70 kg	3.40 kg

Temperatura di esercizio
Da -30°C a +80°C

Codici di ordinazione

PORTELLE DI ISPEZIONE SERBATOIO
Dimensione
OB275
OB350
OB356
OB400
OB475

Personalizzazione cliente

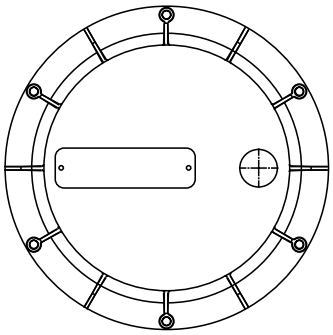

Targhetta personalizzata con logo cliente
Codice di ordinazione: **OB475LOGOP05**

Le targhetta da applicare sulla nuova portella sono identiche a quelle applicate sulla vecchia. Vengono fissate alla portella con l'ausilio di rivetti.

Per i codici di ordinazione, i quantitativi minimi da ordinare, le posizioni di foratura e quant'altro, non riportato in questo catalogo, contattare l'Ufficio Tecnico Commerciale MP Filtri.

Dimensioni

Portelle di ispezione conformi alla normativa DIN 24339

OB275

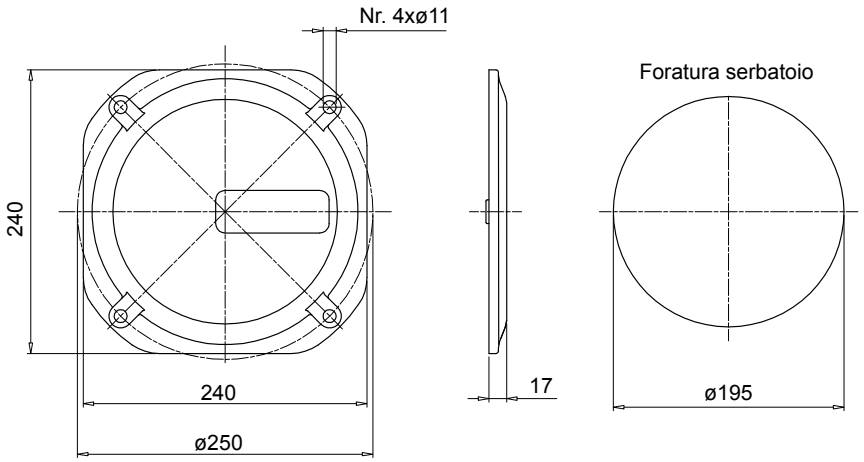

Codice	Descrizione	Guarnizione
OB275P01GN	Portella con Logo MP	NBR
OB275P02GN	Portella neutra	NBR
OB275P01GV	Portella con Logo MP	FPM
OB275P02GV	Portella neutra	FPM

Codice	Descrizione
OB275P01	Portella con Logo MP
OB275P02	Portella neutra
GU0275NBR	Guarnizione
GU0275VTN	Guarnizione

OB400

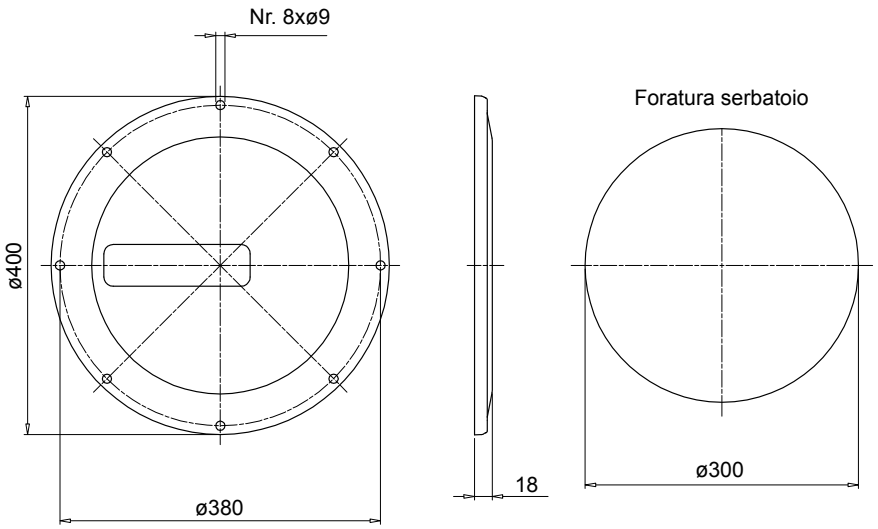

Codice	Descrizione	Guarnizione
OB400P01GN	Portella con Logo MP	NBR
OB400P02GN	Portella neutra	NBR
OB400P01GV	Portella con Logo MP	FPM
OB400P02GV	Portella neutra	FPM

Codice	Descrizione
OB400P01	Portella con Logo MP
OB400P02	Portella neutra
GU0400DINNBR	Guarnizione
GU0400DINVTN	Guarnizione

Dimensioni

OB350

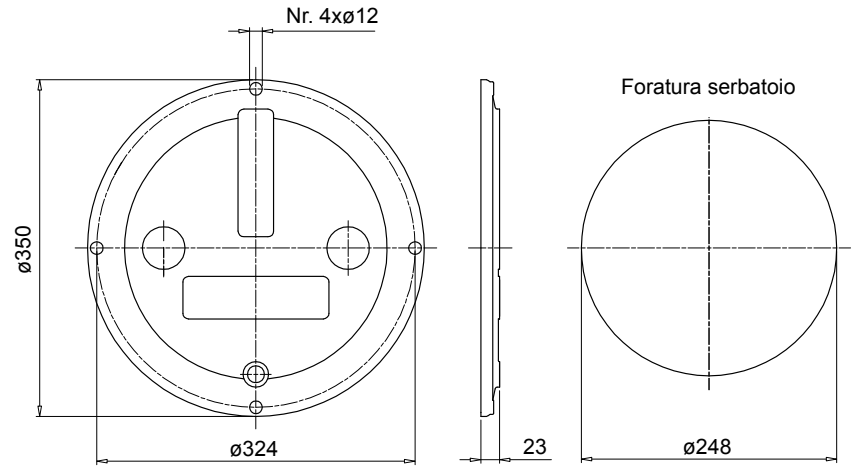

Codice	Descrizione	Guarnizione
OB350P01GN	Portella con Logo MP	NBR
OB350P02GN	Portella neutra	NBR
OB350P01GV	Portella con Logo MP	FPM
OB350P02GV	Portella neutra	FPM

Codice	Descrizione
OB350DIN000	Portella
GU0350DINNBR	Guarnizione
GU0350DINVTN	Guarnizione

OB356

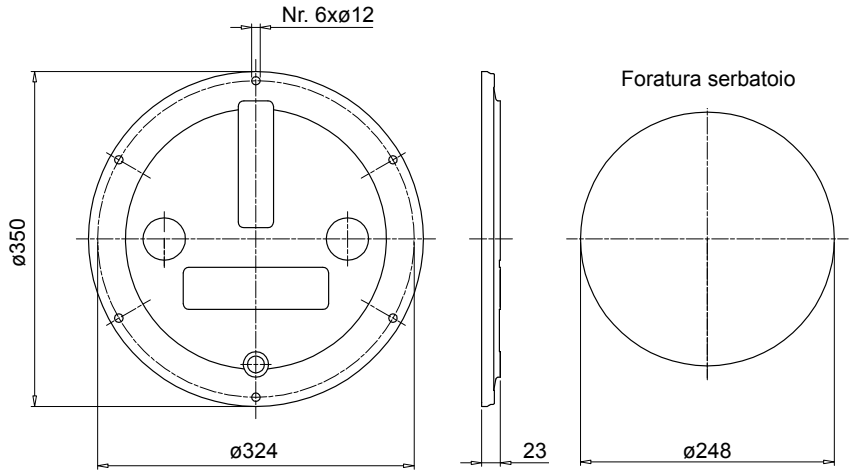

Codice	Descrizione	Guarnizione
OB356P01GN	Portella con Logo MP	NBR
OB356P02GN	Portella neutra	NBR
OB356P01GV	Portella con Logo MP	FPM
OB356P02GV	Portella neutra	FPM

Codice	Descrizione
OB356DIN000	Portella
GU0350DINNBR	Guarnizione
GU0350DINVTN	Guarnizione

OB475

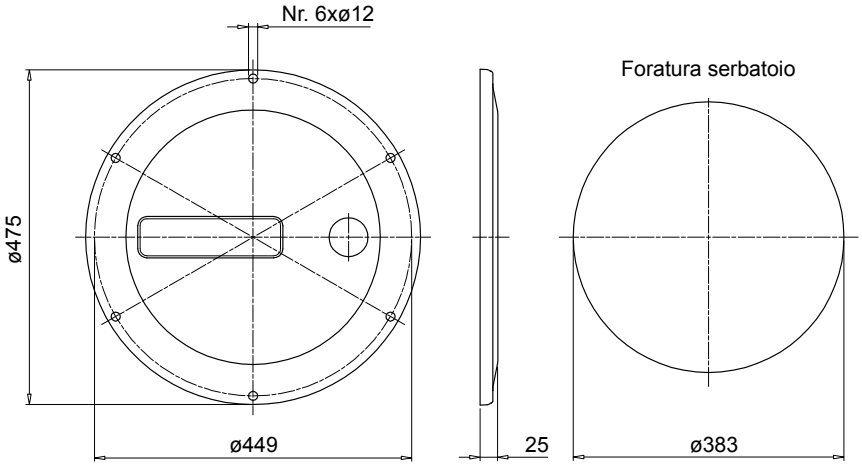

Codice	Descrizione	Guarnizione
OB475P01GN	Portella con Logo MP	NBR
OB475P02GN	Portella neutra	NBR
OB475P01GV	Portella con Logo MP	FPM
OB475P02GV	Portella neutra	FPM

Codice	Descrizione
OB475P01	Portella con Logo MP
OB475P02	Portella neutra
GU0475DINNBR	Guarnizione
GU0475DINVTN	Guarnizione

LVA

LVA gli indicatori di livello visivi (vedi pagina 96) possono essere montati anche sulle portelle di ispezione di MP Filtri per migliorare la manutenzione e il livello di servizio.

Codice indicatore	OB275**	OB350**	OB356**	OB400**	OB475**
LVA 10**	•	•	•	•	•
LVA 20**		•	•	•	•
LVA 30**				•	•

Nota:
Preparazione al livello su richiesta

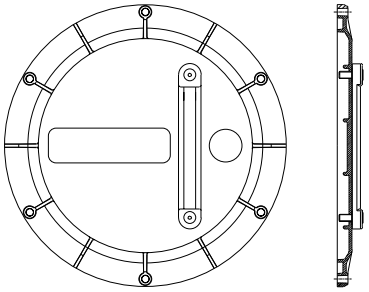

LCPG42N...S

LCP gli spioncini (vedi pagina 90) possono essere montati anche sulle portelle di ispezione di MP Filtri per migliorare la manutenzione e il livello di servizio.

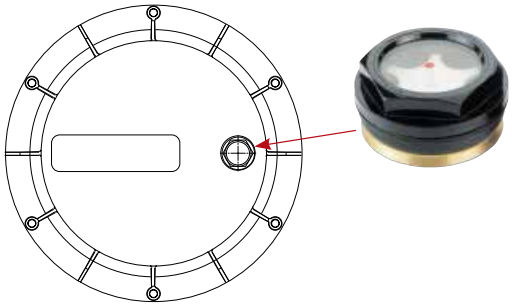

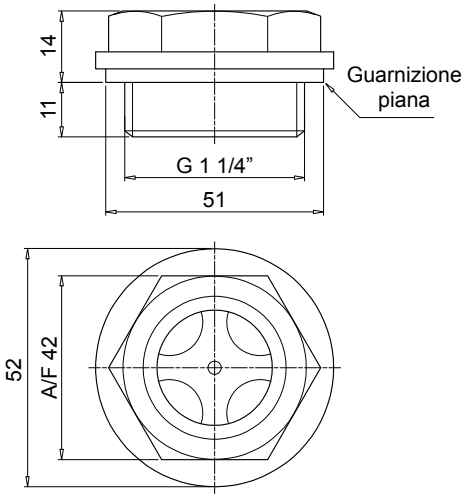

LEG

LEG gli indicatori di livello elettrici della serie (vedi pagina 106) sono forniti con una flangia di fissaggio a 3 fori e un interruttore reed con contatti NC-NO. Progettati tipicamente per l'installazione sulle pareti verticali dei serbatoi dell'olio, questi dispositivi possono essere montati anche sul portello di ispezione OB475 per indicare i livelli minimi e massimi di olio nel serbatoio.
Per un corretto funzionamento, il galleggiante deve essere posizionato verticalmente e ad una distanza minima di 35 mm dalle pareti in metallo ferroso.

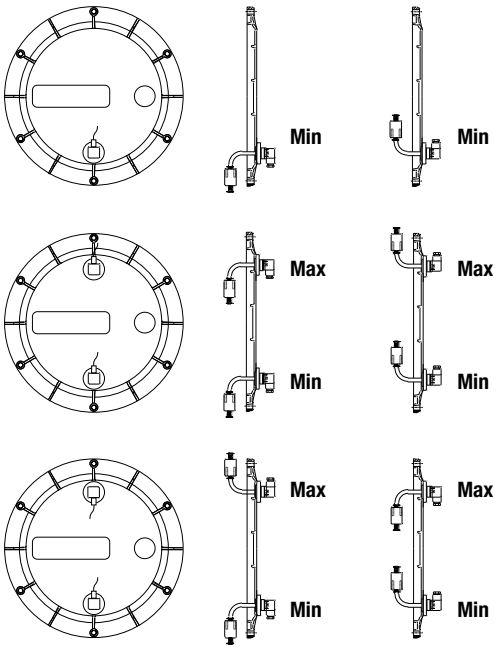

Nota: predisposizione per il fissaggio dell’indicatore di livello elettrico a richiesta.

Disposizione fori per fissaggio livello LEG

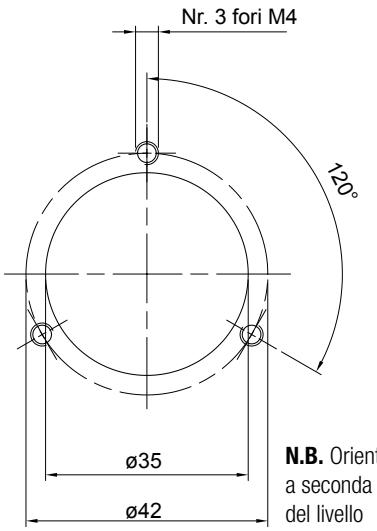

N.B. Orientare i fori a seconda del posizionamento del livello

Serie SE10LT

Serbatoi in alluminio

SE10LT INFORMAZIONI GENERALI

Caratteristiche tecniche

Accessori

Serbatoi in alluminio

Con una capacità di 10 litri, il serbatoio in alluminio MP Filtri SE10LT permette il montaggio di una centralina idraulica compatta.

Realizzati in lega di alluminio pressofuso, questi serbatoi sono caratterizzati da una resistenza superiore e da un design ottimale e sono ideali per unità idrauliche compatte.
Alette di ampie dimensioni garantiscono un raffreddamento efficiente.

Il serbatoio viene fornito con:
- Fori di fissaggio filettati M6 per coperchio
- Piedini con fori di fissaggio filettati M8
- Foro di scarico filettato G 3/8"

Il coperchio è sigillato da una guarnizione in carta speciale, che deve essere ordinata separatamente indicando il codice "GUS 10.0".

Materiale
Lega di alluminio pressofuso

Peso
SE10LT 4 kg

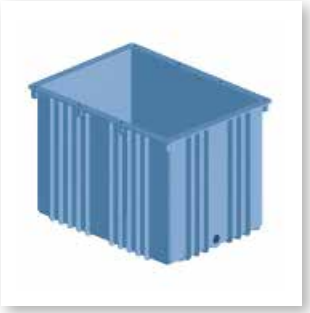

Codici di ordinazione

SERBATOIO IN ALLUMINIO

Dimensione
SE10LT

SE10LT

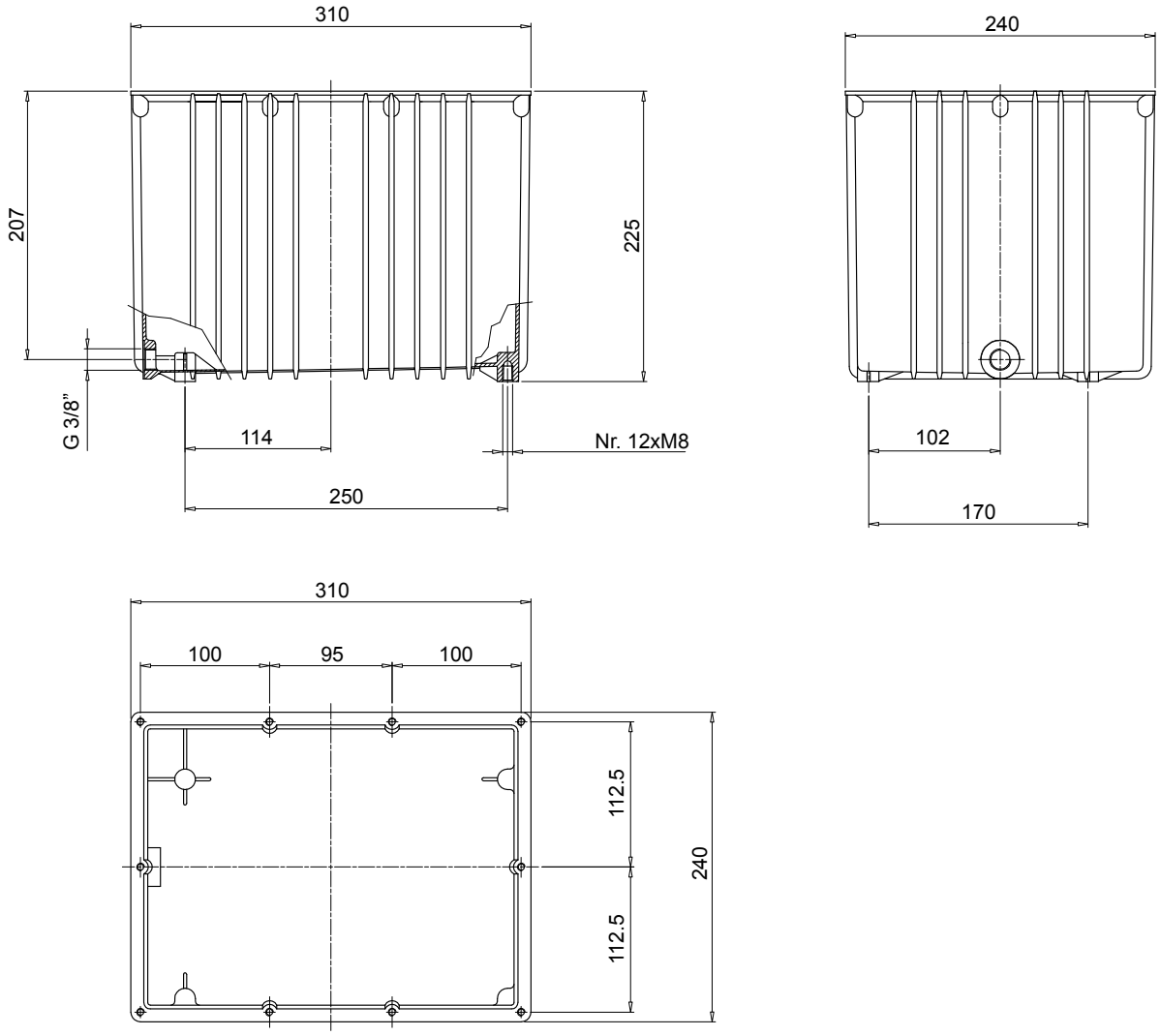
310
207
225
G 3/8"
114
Nr. 12xM8
250
240
102
170
310
100
95
100
112.5
112.5
240

I dati e le informazioni contenuti in questa pubblicazione sono forniti a titolo indicativo.
La MP Filtri si riserva il diritto di apportare in qualunque momento modifiche ai modelli ed alle versioni dei prodotti descritti sia per ragioni di natura tecnica che commerciale.
I colori e le fotografie dei prodotti sono puramente indicativi.
Ogni riproduzione, parziale o totale, del presente documento è assolutamente vietata.
Diritti riservati.

WORLDWIDE NETWORK

HEADQUARTERS

MP Filtri S.p.A.
Pessano con Bornago
Milano
Italy
sales@mpfiltri.com

BRANCH OFFICES

ITALFILTRI LLC
Moscow
Russia
mpfiltrirussia@yahoo.com

MP Filtri Canada Inc.
Concord, Ontario
Canada
sales@mpfiltricanada.com

MP Filtri France SAS
Lyon
AURA
France
sales@mpfiltrifrance.com

MP Filtri Germany GmbH
St. Ingbert
Germany
sales@mpfiltri.de

MP Filtri India Pvt. Ltd.
Bangalore
India
sales@mpfiltri.co.in

MP Filtri (Shanghai) Co., Ltd.
Shanghai
P.R. China
sales@mpfiltrishanghai.com

MP Filtri SEA PTE Ltd.
Singapore
sales-sea@mpfiltri.com

MP Filtri U.K. Ltd.
Bourton on the Water
Gloucestershire
United Kingdom
sales@mpfiltri.co.uk

MP Filtri U.S.A. Inc.
Quakertown, PA
U.S.A.
sales@mpfiltriusa.com

PASSION TO PERFORM

mpfiltri.com

CMPIT001T
IT - 02-2022